기술 데이터 시트

액추에이터

품목 번호: 50132061

AC-L300-SCA

그림과 차이가 날 수 있습니다

내용

- 기술 데이터
- 치수 도면

기술 데이터

기본 데이터

코드 방식	표준 코드

특성변수

코딩 단계	낮음, EN ISO 14119

기술 데이터

디자인	큐빅형
치수(너비 x 높이 x 길이)	40 mm x 48.1 mm x 59.4 mm
순중량	180 g
하우징 색상	적색
고정 방식	통로 마운팅으로

분류

HS 번호	85389099
ECLASS 5.1.4	27279216
ECLASS 8.0	27279216
ECLASS 9.0	27272606
ECLASS 10.0	27272606
ECLASS 11.0	27272606
ECLASS 12.0	27272606
ECLASS 13.0	27272606
ECLASS 14.0	27272606
ECLASS 15.0	27272606
ECLASS 16.0	27272606
ETIM 5.0	EC001487
ETIM 6.0	EC001487
ETIM 7.0	EC001487
ETIM 8.0	EC001487
ETIM 9.0	EC001487
ETIM 10.0	EC001487
UNSPSC 26.08	39122221

치수 도면
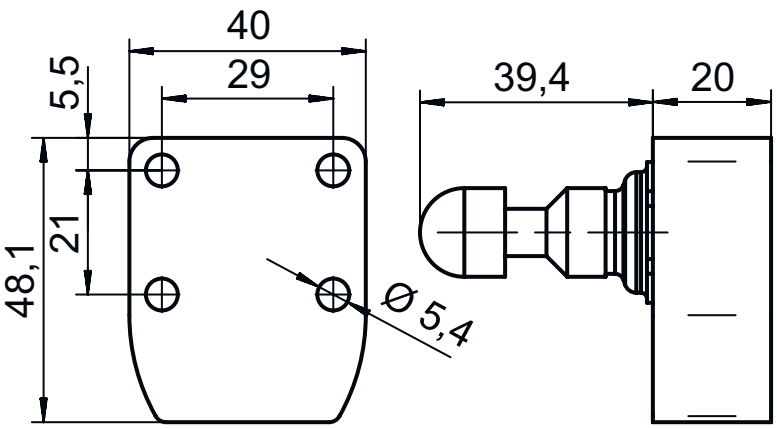
전체 치수 정보(mm)