Scheda tecnica dati
Amplificatore per fibre ottiche
Cod. art.: 50154178
LV453B/2X-100-M8

La figura può variare

Contenuto

- Dati tecnici
- Disegni quotati
- Collegamento elettrico
- Comando e visualizzazione
- Codice articoli

Dati tecnici

Dati di base

Serie	453B
Idoneo per	Fibre ottiche in plastica

Modello speciale

Modello speciale	Elevata portata
	Funzione di temporizzazione

Dati ottici

Sorgente luminosa	4 Element LED, Rosso
Lunghezza d'onda	625 nm
Forma del segnale di emissione	Pulsante

Dati elettrici

Circuito di protezione	Protezione contro i cortocircuiti
	Protezione contro l'inversione di polarità
Collegamento fibra ottica	Fissaggio a bloccaggio, 2 x Ø 2,4 mm
Collegamento fibra ottica profondità	7 ... 9 mm

Dati di potenza

Tensione di alimentazione U_B	12 ... 24 V, CC
Ripple residuo	0 ... 10 %, di U_B
Corrente a vuoto	0 ... 15 mA

Uscite

Numero uscite di commutazione digitali	1 pezzo(i)

Uscite di commutazione

Tipo	Uscita di commutazione digitale
Tipo di tensione	CC
Corrente di commutazione, max.	100 mA
Tensione di commutazione	high: ≥(U_B-2,5V)
	low: ≤ 2,5 V

Uscita di commutazione 1

Elemento di commutazione	Transistor, NPN
Principio di commutazione	Chiaro/scuro commutabile

Comportamento temporale

Ritardo inserzione/disinserzione	Ritardo inserzione/disinserzione
Tempo di inizializzazione	300 ms
Contatto di passaggio	Contatto di passaggio

Modalità Super High Speed (SHS)

Frequenza di commutazione	12.500 Hz
Tempo di risposta	40 µs

Modalità High Speed (HS)

Frequenza di commutazione	2.000 Hz
Tempo di risposta	250 µs

Modalità Standard (STD)

Frequenza di commutazione	500 Hz
Tempo di risposta	1.000 µs

Modalità Long Range (LR)

Frequenza di commutazione	27 Hz
Tempo di risposta	18.000 µs

Collegamento

Numero di collegamenti	1 pezzo(i)

Collegamento 1

Funzione	Alimentazione di tensione
	Segnale IN
	Segnale OUT
Tipo di collegamento	Cavo con connettore circolare
Lunghezza cavo	100 mm
Colore del cavo	Nero
Sezione del conduttore	0,14 mm²
Grandezza della filettatura	M8
Tipo	male
Materiale	Plastica
Numero di poli	4 poli

Dati meccanici

Forma costruttiva	Cubica
Dimensioni (P x H x L)	10 mm x 34 mm x 72 mm
Materiale dell'alloggiamento	Plastica
Alloggiamento in plastica	ABS
Peso netto	45 g
Colore dell'alloggiamento	Nero
	Rosso
Tipo di fissaggio	Mediante elemento di fissaggio opzionale

Comando e visualizzazione

Tipo di visualizzazione	LED
Numero di LED	1 pezzo(i)
Elementi di controllo	Pulsante
Funzione dell'elemento di controllo	Commutazione chiaro/scuro
	Regolazione del campo di commutazione
	Regolazione della sensibilità

Dati ambientali

Temperatura ambiente, funzionamento	-10 ... 55 °C
Temperatura ambiente, stoccaggio	-25 ... 75 °C

Certificazioni

Grado di protezione	IP 50
Norme di riferimento	IEC 60947-5-2

Dati tecnici

Voce tariffaria doganale	85423390
ECLASS 5.1.4	27270905
ECLASS 8.0	27270905
ECLASS 9.0	27270905
ECLASS 10.0	27270905
ECLASS 11.0	27270905
ECLASS 12.0	27270905
ECLASS 13.0	27270905
ECLASS 14.0	27270905
ECLASS 15.0	27270905
ECLASS 16.0	27270905
ETIM 5.0	EC002651
ETIM 6.0	EC002651
ETIM 7.0	EC002651
ETIM 8.0	EC002651
ETIM 9.0	EC002651
ETIM 10.0	EC002651

Disegni quotati

Tutte le dimensioni in millimetri

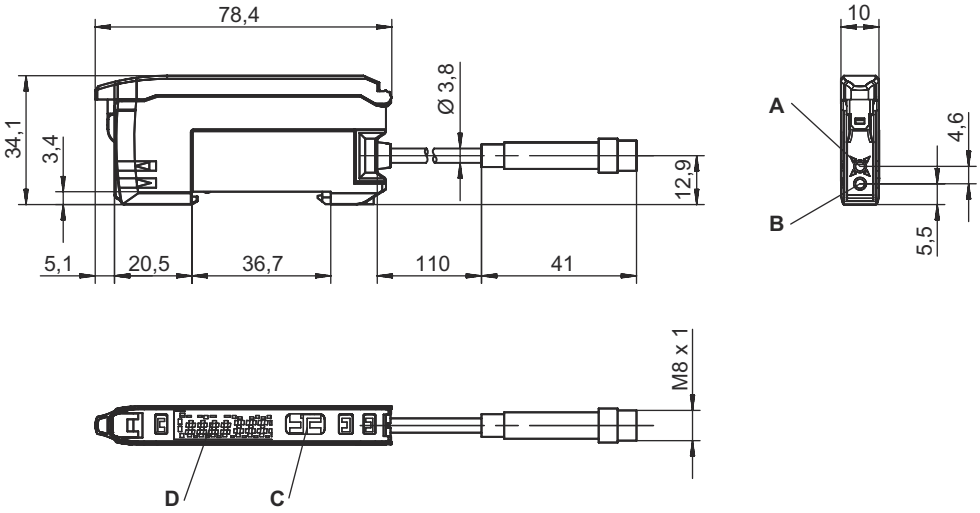

Collegamento elettrico

Collegamento 1

Funzione	Alimentazione di tensione
	Segnale IN
	Segnale OUT
Tipo di collegamento	Cavo con connettore circolare
Lunghezza cavo	100 mm

Collegamento elettrico

Collegamento 1

Colore del cavo	Nero
Sezione del conduttore	0,14 mm²
Grandezza della filettatura	M8
Tipo	male
Materiale	Plastica
Numero di poli	4 poli

Pin	Assegnazione dei pin
1	V+
2	n.c.
3	GND
4	OUT 1

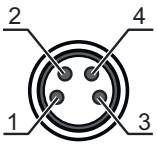

Comando e visualizzazione

LED	Display	Significato
1	Arancione, costantemente acceso	Uscita di commutazione/stato di commutazione

Codice articoli

Denominazione articolo: **AAAAAAB.CC/DD-EEEEEE**

AAAAAA	**Principio di funzionamento / forma** LV453B: Amplificatore in fibra ottica - Standard (chiaro/scuro commutabile) LV443B: Amplificatore in fibra ottica - Basic /Manual (chiaro/scuro commutabile)
B	**Sorgente luminosa** non applicabile: LED a 4 elementi, luce rossa
CC	**Tipo di dispositivo** entfällt: incluso (High Speed, Long Range) XR: Long Range Version
DD	**Uscita di commutazione / funzione / OUT = Pin 4 (conduttore nero)** 4: uscita a transistor PNP, commutante con luce 2: uscita a transistor NPN, commutante con luce X: pin non occupato
EEEEEE	**Collegamento elettrico** N/A: cavo, lunghezza standard 2000 mm, 3 conduttori 100-M8: cavo, lunghezza 150 mm con connettore circolare M8, 4 poli, assiale (spina)

Avviso

↳ È possibile trovare una lista con tutti i tipi di apparecchi disponibili sul sito di Leuze all'indirizzo www.leuze.com.