Technisch gegevensblad
Bedieningselement
Art.-nr.: 63000721
AC-AH-A

Afbeelding kan afwijken

Inhoud

- Technische gegevens
- Maattekeningen

Leuze electronic GmbH + Co. KG
In der Braike 1, 73277 Owen
info@leuze.com • www.leuze.com
Tel.: +49 7021 573-0 • Fax: +49 7021 573-199

Technische gegevens

Mechanische gegevens

Afmeting (b x h x l)	30 mm x 32,3 mm x 41,3 mm
Nettogewicht	20 g
Type bevestiging	Doorgaande bevestiging
Bouwvorm bedieningselement	gebogen
Toepassingsgebied bedieningselement	Heavy Duty
Montageboringen	in sleutelrichting
Materiaal	RVS

Classificatie

Douanetariefnummer	85369095
ECLASS 5.1.4	27279216
ECLASS 8.0	27279216
ECLASS 9.0	27272606
ECLASS 10.0	27272606
ECLASS 11.0	27272606
ECLASS 12.0	27272606
ECLASS 13.0	27272606
ECLASS 14.0	27272606
ECLASS 15.0	27272606
ETIM 5.0	EC001487
ETIM 6.0	EC001487
ETIM 7.0	EC001487
ETIM 8.0	EC001487
ETIM 9.0	EC001487
ETIM 10.0	EC001487

Maattekeningen
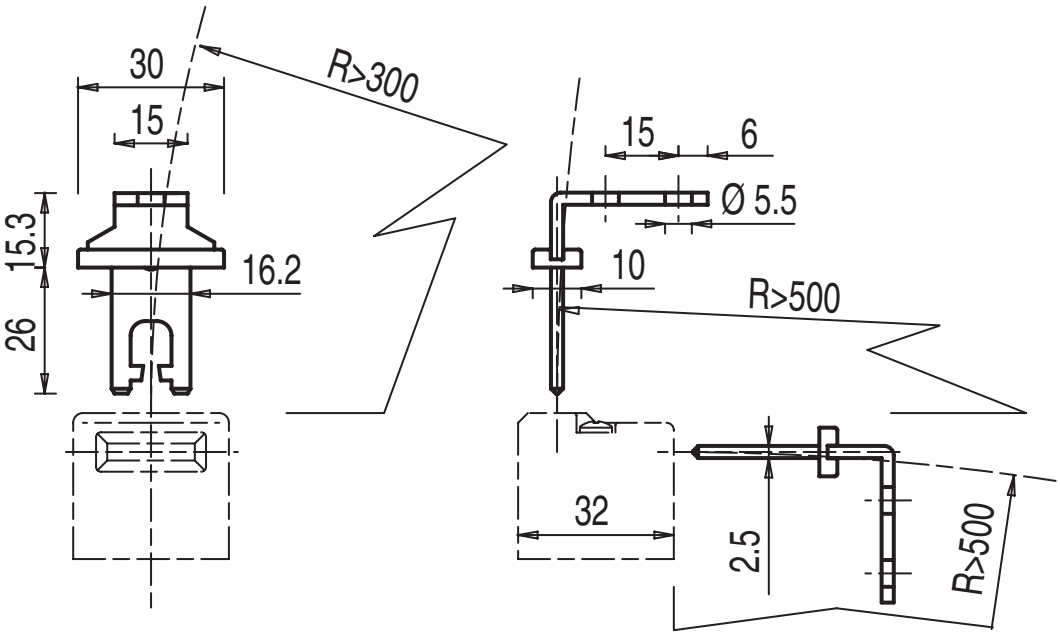
Alle maten in millimeter