技術データシート

誘導型スイッチ

製品番号: 50143803

IS 232FM/4NO-7E0-2-S8.3

写真と異なる場合があります

目次

- 仕様書
- 寸法図
- 電気的接続
- ダイアグラム
- 操作と表示
- 製品キー
- 注意
- アクセサリ

仕様書

基本仕様

シリーズ	232
限界動作範囲 典型値 S_n	7 mm
動作範囲 S_a	0 ... 5.67 mm

特別モデル

特別モデル	削減係数 1

電気的仕様

サプレッサ	極性逆付防止
	短絡保護
	誘導保護

パフォーマンスデータ

供給電圧 U_B	10 ... 30 V, DC
リップル	0 ... 10 %, U_Bから
無負荷電流	0 ... 10 mA
温度ドリフト、最大（%でS_rから）	10 %, 動作温度領域全体に
再現正確性、最大（%でS_rから）	5 %, U_B = 20 ... 30 V DCで、周囲温度 T_a = 23°C ± 5°C
スイッチヒステリシス	15 %

出力

デジタルスイッチ出力数	1 個数

スイッチ出力

電圧の種類	DC
スイッチ電流、最大	200 mA
スイッチ電圧	低：≤ 2 V
	高： ≥(U_B-2V)
残留電流、最大	0.1 mA
電圧降下	2 V

スイッチ出力 1

スイッチエレメント	トランジスタ, PNP
スイッチの動作原理	メーク（NO）

応答時間

スイッチング周波数	180 Hz
スタンバイ遅延	25 ms

コネクタ

コネクタ数	1 個数

コネクタ 1

機能	信号出力
	電力供給
コネクタの種類	丸形プラグ付きケーブル
ケーブル長	200 mm
シースの素材	PVC
ケーブル色	グレー
心線数	3 -芯
ネジ寸	M8
タイプ	オス
素材	金属
極数	3 -極
コーディング	A コード
モデル	軸方向

機械の仕様

外形	角型
寸法（幅 x 高さ x 長さ）	20 mm x 8 mm x 32 mm
取付け方法	シールドタイプ
筐体の素材	ステンレス
筐体 ステンレス	V4A
検出面の素材	ステンレス, AISI 316
正味重量	47 g
筐体色	銀
取り付けの種類	通路設置
規格検出板	21 x 21 mm², Fe360

操作と表示

表示の種類	LED
LEDの数	1 個数

周囲データ

周囲温度、動作時	-25 ... 85 °C
周囲温度、保管時	-25 ... 85 °C

認証

保護等級	IP 68
	IP 69K
認可	c UL US
規格によるEMVテスト方法	EN 61000-4-2
	EN 61000-4-3
	EN 61000-4-4
適応基準	IEC 60947-5-2

補正係数

アルミ	1
ステンレス	0.85
銅	0.8
真鍮	1.2
鋼鉄 Fe360	1

分類

関税分類番号	85365019
ECLASS 5.1.4	27270101
ECLASS 8.0	27270101
ECLASS 9.0	27270101
ECLASS 10.0	27270101
ECLASS 11.0	27270101
ECLASS 12.0	27274001
ECLASS 13.0	27274001
ECLASS 14.0	27274001
ECLASS 15.0	27274001
ETIM 5.0	EC002714
ETIM 6.0	EC002714
ETIM 7.0	EC002714
ETIM 8.0	EC002714
ETIM 9.0	EC002714
ETIM 10.0	EC002714

寸法図

すべての寸法表記はミリメートル

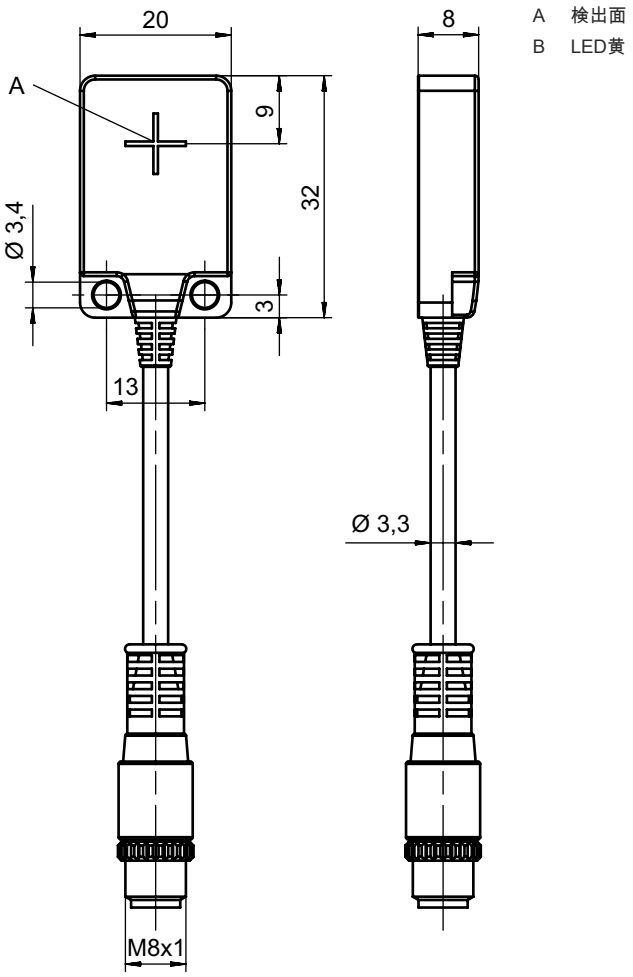

電気的接続

コネクタ 1

機能	信号出力 電力供給
コネクタの種類	丸形プラグ付きケーブル
ケーブル長	200 mm
シースの素材	PVC
ケーブル色	グレー
心線数	3 -芯
ネジ寸	M8
タイプ	オス
素材	金属
極数	3 -極
コーディング	A コード
モデル	軸方向

電気的接続

ピン	ピン配列
1	V+
3	GND
4	OUT 1

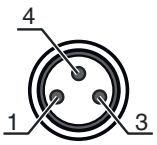

ダイアグラム

シールドタイプの埋め込み取り付け

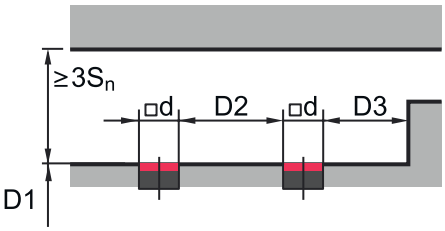

S_n [mm] 7
D1 [mm] 0
D2 [mm] 40
D3 [mm] 11

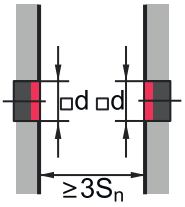

操作と表示

LED	ディスプレー	意味
1	黄、点滅	余裕度なし
	黄、連続点灯	スイッチ出力/スイッチ状態

製品キー

製品名： ISX YYY ZZ/AAA.BB-CCC-DDD-DDD

ISX	動作原理 / 外形 IS: 誘導型スイッチ、スタンダード外形 ISS: 誘導型スイッチ、短い外形
YYY	シリーズ 203: Ø 3 mm シリーズ 204: Ø 4 mm シリーズ 205：外ネジ M5 x 0.5 シリーズ 206: Ø 6.5 mm シリーズ 208：外ネジ M8 x 1 シリーズ 212：外ネジ M12 x 1 シリーズ 218：外ネジ M18 x 1 シリーズ 230：外ネジ M30 x 1.5 シリーズ 240: 角型外形シリーズ 244: 角型外形シリーズ 255: 断面 5 x 5 mm² シリーズ 288: 断面 8 x 8 mm² シリーズ

製品キー

ZZ	筐体 / ネジ MM：金属筐体（検出面：プラスチック）/ミリネジ FM：総金属筐体（検出面：AISI 316Lステンレス鋼）/ミリネジ MP:金属ハウジング(有効面:プラスチック)/円滑(ネジなし) .2: 新バージョン
AAA	出力電流 / 供給 4NO: PNP トランジスタ、メーク (NO) 4NC: PNP トランジスタ、ブレーク (NC) 2NO: NPN トランジスタ、メーク (NO) 2NC: NPN トランジスタ、ブレーク(NC) 1NO: リレー、メーク (NO) / AC/DC 1NC: リレー、ブレーク(NC) / AC/DC 44: PNPトランジスタスイッチ出力、非等価 2個（NO+NC） 22: NPNトランジスタスイッチ出力、非等価 2個（NO+NC） L:IOリンク-インターフェース X:ピン　覆われていない
BB	特別装備 該当なし: 特別装備なし 5F：食品用モデル 5: 筐体素材 V2A（1.4305、AISI 303）
CCC	検出範囲 / 取付方法 1E0: 典型検出限界範囲 1.0 mm / シールドタイプ 内蔵可 1E5: 典型検出限界範囲 1.5 mm / シールドタイプ 内蔵可 2E0: 典型検出限界範囲 2.0 mm / シールドタイプ 内蔵可 3E0: 典型検出限界範囲 3.0 mm / シールドタイプ 内蔵可 4E0: 典型検出限界範囲 4.0 mm / シールドタイプ 内蔵可 5E0: 典型検出限界範囲 5.0 mm / シールドタイプ 内蔵可 6E0: 典型検出限界範囲 6.0 mm / シールドタイプ 内蔵可 8E0: 典型検出限界範囲 8.0 mm / シールドタイプ 内蔵可 10E: 典型検出限界範囲 10.0 mm / シールドタイプ 内蔵可 12E: 典型検出限界範囲 12.0 mm / シールドタイプ 内蔵可 15E: 典型検出限界範囲 15.0 mm / シールドタイプ 内蔵可 20E: 典型検出限界範囲 20.0 mm / シールドタイプ 内蔵可 22E: 典型検出限界範囲 22.0 mm / シールドタイプ 内蔵可 2N5: 典型検出限界範囲 2.5 mm / 非シールドタイプ 内蔵可 4N0: 典型検出限界範囲 4.0 mm / 非シールドタイプ 内蔵可 8N0: 典型検出限界範囲 8.0 mm / 非シールドタイプ 内蔵可 10N: 典型検出限界範囲 10.0 mm / 非シールドタイプ 内蔵可 12N: 典型検出限界範囲 12.0 mm / 非シールドタイプ 内蔵可 14N: 典型検出限界範囲 14.0 mm / 非シールドタイプ 内蔵可 15N: 典型検出限界範囲 15.0 mm / 非シールドタイプ 内蔵可 20N: 典型検出限界範囲 20.0 mm / 非シールドタイプ 内蔵可 22N: 典型検出限界範囲 22.0 mm / 非シールドタイプ 内蔵可 25N: 典型検出限界範囲 25.0 mm / 非シールドタイプ 内蔵可 40N: 典型検出限界範囲 40.0 mm / 非シールドタイプ 内蔵可
DDD	電気的接続 該当なし：ケーブル、スタンダード長さ2000 mm S12：M12丸形プラグコネクタ、4極、軸方向 200-S12：ケーブル、長さ200 mm、M12円形コネクタ、4極、軸方向 200-S8.3：ケーブル、長さ200 mm、M8円形コネクタ、3極、軸方向 S8.3：M8丸形プラグコネクタ、3極、軸方向 005-S8.3：ケーブル、長さ500 mm、M8円形コネクタ、3極、軸方向 050：ケーブル、標準長さ5000 mm、3配線

注意

利用可能なすべてのデバイスタイプのリストは、Leuzeのウェブサイトwww.leuze.comにあります。

注意

目的にかなったご利用にご注意ください！

- この製品はセーフティセンサーではなく、個人の保護のためのものではありません。
- この製品は有資格者のみが操作できます。
- 使用目的に応じた製品をご使用してください。

ULアプリケーションの場合：

- ULアプリケーションでは、NEC (National Electric Code) によってクラス2電流回路の利用だけが認められています。

アクセサリ

コネクタ関連· コネクタケーブル

	製品番号	名称	製品	説明
	50130842	KD U-M8-3A-P1-020	接続回線	アプリケーション: 油/潤滑油に耐えられる コネクタ 1: 丸形プラグ, M8, 軸方向, メス, 3 -極 丸形プラグ、LED: いいえ コネクタ 2: オープン末端 シールド: いいえ ケーブル長: 2,000 mm シースの素材: PUR
	50130844	KD U-M8-3A-P1-050	接続回線	アプリケーション: 油/潤滑油に耐えられる コネクタ 1: 丸形プラグ, M8, 軸方向, メス, 3 -極 丸形プラグ、LED: いいえ コネクタ 2: オープン末端 シールド: いいえ ケーブル長: 5,000 mm シースの素材: PUR
	50130837	KD U-M8-3A-V1-020	接続回線	アプリケーション: 化学的条件 コネクタ 1: 丸形プラグ, M8, 軸方向, メス, 3 -極 丸形プラグ、LED: いいえ コネクタ 2: オープン末端 シールド: いいえ ケーブル長: 2,000 mm シースの素材: PVC
	50130860	KD U-M8-3W-V1-020	接続回線	アプリケーション: 化学的条件 コネクタ 1: 丸形プラグ, M8, L字型, メス, 3 -極 丸形プラグ、LED: いいえ コネクタ 2: オープン末端 シールド: いいえ ケーブル長: 2,000 mm シースの素材: PVC

注意

- 利用可能なすべてのアクセサリアイテムのリストは、Leuzeのウェブサイトでアイテム詳細ページのダウンロードタブにあります。