기술 데이터 시트

고정 부품 세트

품목 번호: 429006

BT-2L-HG

그림과 차이가 날 수 있습니다

내용

- 세트 구성품
- 기술 데이터
- 치수 도면

세트 구성품

	개수	품목 번호	명칭	품목	설명
	2	429005	BT-L-HG	고정 부품 세트	마운팅, 장치 측: 나사 조립 가능 재료: 금속

기술 데이터

기본 데이터

적합한 적용 대상:	안전 라이트 커튼 MLC 500 Host, MiddleGuest 및 Guest

기술 데이터

순중량	383 g
고정 방식, 장치 측	나사 조립 가능
고정 부품 재료	금속

분류

HS 번호	73182900
ECLASS 5.1.4	27279202
ECLASS 8.0	27279202
ECLASS 9.0	27273701
ECLASS 10.0	27273701
ECLASS 11.0	27273701
ECLASS 12.0	27273701
ECLASS 13.0	27273701
ECLASS 14.0	27273701
ECLASS 15.0	27273701
ETIM 5.0	EC002498
ETIM 6.0	EC003015
ETIM 7.0	EC003015
ETIM 8.0	EC003015
ETIM 9.0	EC003015
ETIM 10.0	EC003015

치수 도면
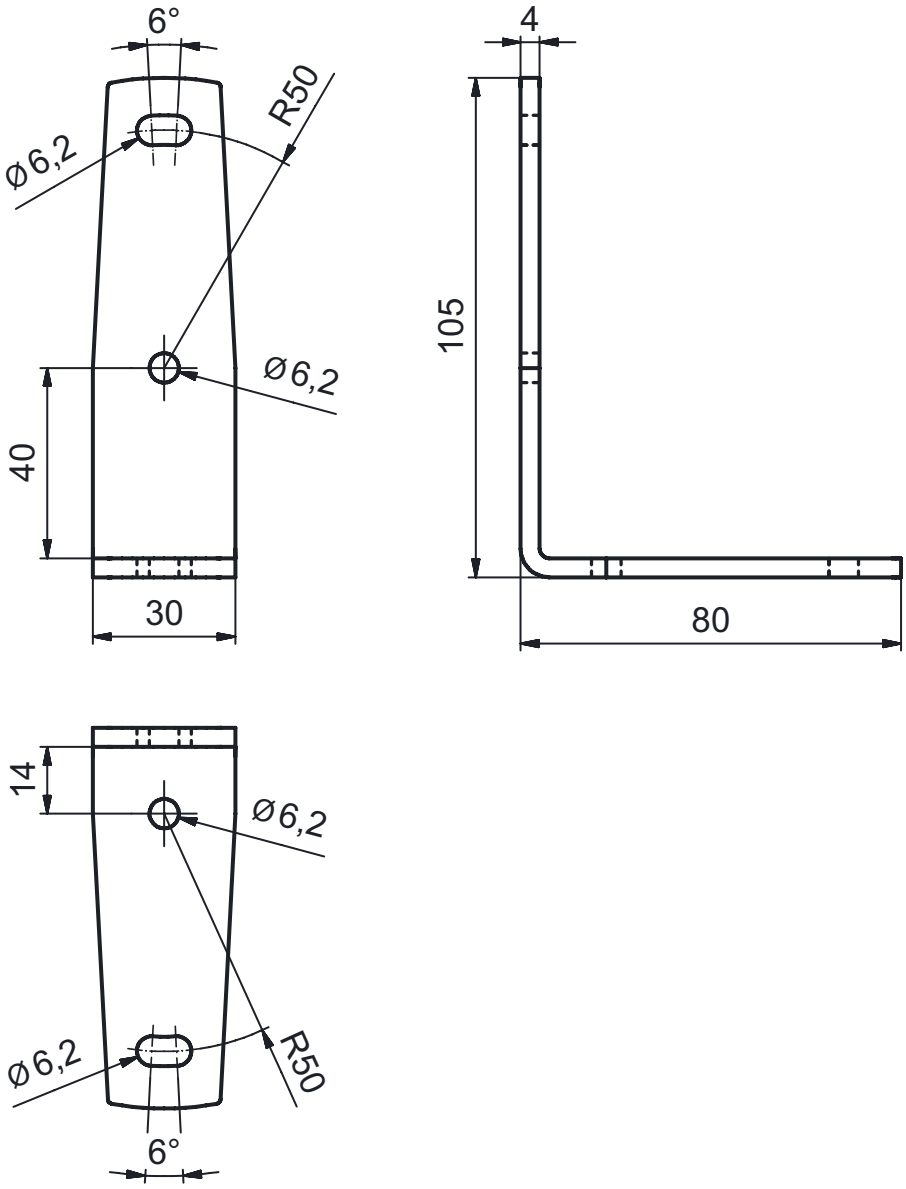
전체 치수 정보(mm)