Hoja técnica
Reflector
Código: 50142993
BTU 934M-VKT+L-90

La figura puede variar

Contenido

- Datos técnicos
- Dibujos acotados

Leuze electronic GmbH + Co. KG
In der Braike 1, D-73277 Owen
info@leuze.com • www.leuze.com
Tel.: +49 7021 573-0 • Fax: +49 7021 573-199

Derechos a modificación técnica reservados

Datos técnicos

Datos básicos

Apropiado para el grupo de productos	Sensores de conmutación, cúbicos
Apropiado para	Fotocélulas reflexivas PRK
Premontado en	Reflector TKA 30x46

Datos mecánicos

Superficie de reflexión, altura	30 mm
Superficie de reflexión, anchura	46 mm
Material del reflector	Plástico
Denominación normalizada pieza de fijación, metal	Acero, galvanizado
	Aluminio
Peso neto	102 g
Versión de la pieza de fijación	Sistema de montaje
Tipo de fijación, del lado del sistema	Barra cuadrada 10 mm
	Fijación en chapa 3 - 4 mm
	Para varillas 9 - 12 mm
Tipo de fijación, del lado del equipo	Reflector premontado
Tipo de pieza de fijación	Giratorio en 360°
	Orientable
	Puede unirse por apriete
Material de la pieza de fijación	Metal

Datos ambientales

Temperatura ambiente en servicio	-40 ... 70 °C

Clasificación

Número de arancel	83024900
ECLASS 5.1.4	27279203
ECLASS 8.0	27279203
ECLASS 9.0	27273701
ECLASS 10.0	27273601
ECLASS 11.0	27273601
ECLASS 12.0	27273601
ECLASS 13.0	27273601
ECLASS 14.0	27273601
ECLASS 15.0	27273601
ECLASS 16.0	27273601
ETIM 5.0	EC002467
ETIM 6.0	EC002467
ETIM 7.0	EC002467
ETIM 8.0	EC002467
ETIM 9.0	EC002467
ETIM 10.0	EC002467

Dibujos acotados
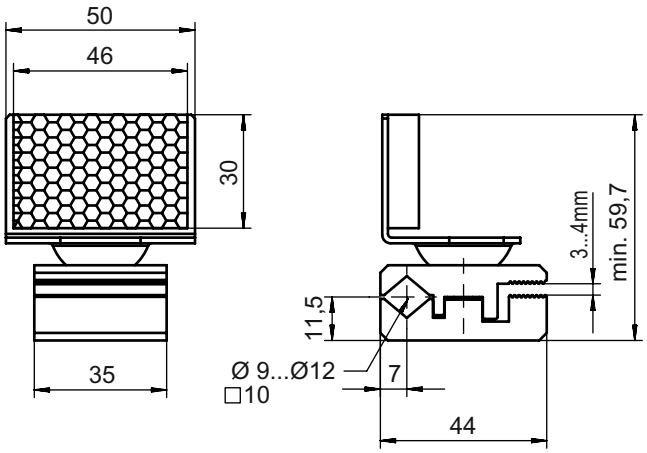
Todas las medidas en milímetros