Scheda tecnica dati
Moduli di sicurezza
Cod. art.: 50133012
MSI-SR-CM32-01

La figura può variare

Contenuto

- Dati tecnici
- Disegni quotati
- Collegamento elettrico
- Schemi elettrici
- Avvisi

Dati tecnici

Dati di base

Serie	MSI-SR-CM32
Applicazione	Unità di espansione per apparecchi base in applicazioni di sicurezza

Funzioni

Funzioni	Monitoraggio di interruttori di prossimità
Riavvio	Automatico

Grandezze caratteristiche

PFH_D	3,5E-10 per ora
Durata di utilizzo T_M	20 anni, EN ISO 13849-1
$B10_d$ con DC13 (carico induttivo)	300.000 numero di cicli, (5 A, 230 V), 700.000 (1 A, 230 V)
$B10_d$ con AC15 (carico induttivo)	200.000 numero di cicli, (5 A, 230 V), 380.000 (1 A, 230 V)

Dati elettrici

Circuito di alimentazione

Tensione nominale U_N	24 V CC
Frequenza nominale	50 ... 60 Hz
Tensione di esercizio	0,85 ... 1,1 x U_N
Potenza nominale CC	1,2 W
Separazione galvanica tra il circuito di alimentazione e quello di controllo	No

Circuito di uscita

Numero di uscite, di sicurezza, istantanee, a contatto	3 pezzo(i)
Numero di uscite, funzione di segnalazione, istantanee, a contatto	2 pezzo(i)
Circuiti di abilitazione	Contatto N.A.
Circuiti di segnalazione	Contatto N.C.
Materiale di contatto	Lega Ag, dorata
Categoria d'utilizzo AC-15 (contatto N.A.)	Ue 230V, Ie 3A
Categoria d'utilizzo DC-13 (contatto N.A.)	Ue 24V, Ie 2,5A
Protezione contro i cortocircuiti (contatto N.A.)	Fusibile 6 A classe gG, integrale di fusione
Tensione nominale di commutazione, circuiti di abilitazione CA	230 V
Tensione nominale di commutazione, circuiti di segnalazione CA	230 V
Corrente continua term. max. I_{th}, circuiti di abilitazione	6 A
Corrente continua term. max. I_{th}, circuiti di segnalazione	2 A
Corrente totale max. I^2 di tutti i percorsi di corrente	9 A^2
Durata meccanica	100.000.000 cicli di commut.

Circuito di controllo

Corr. ingresso sugli ingressi di comando (circ. sicurezza / circ. reinizializz.)	50 mA
Corr. di picco max. su ingr. di comando (circ. sicurezza / circ. reinizializz.)	500 mA
Resistenza di linea max., per canale	≤ (5 + (1,6 x U_B / U_N - 1) x 100) Ω
Tempo di risposta (avvio manuale t_{A1})	40 ms
Tempo ammissibile di impulso di test t_{TP}	1 ms
Tempo di rilascio t_R	20 ms
Tempo di ripristino t_W	40 ms

Collegamento

Numero di collegamenti	1 pezzo(i)

Collegamento 1

Funzione	Alimentazione di tensione
	Segnale IN
	Segnale OUT
Tipo di collegamento	Morsetto
Tipo di morsetto	Morsetto a vite
Numero di poli	14 poli

Proprietà del cavo

Sezioni di collegamento	1 x 0,2 a 2,5 mm², filo
	1 x 0,2 a 2,5 mm², trefolo
	1 x 0,25 a 2,5 mm², trefolo con puntalino
	2 x 0,2 a 1,0 mm², filo
	2 x 0,2 fino a 1,0 mm², trefolo
	2 x 0,25 a 1,0 mm², trefolo con puntalino

Dati meccanici

Dimensioni (P x H x L)	22,5 mm x 96,5 mm x 114 mm
Peso netto	210 g
Colore dell'alloggiamento	Grigio
Tipo di fissaggio	Fissaggio a scatto

Certificazioni

Omologazioni	c UL US

Classificazione

Voce tariffaria doganale	85364190
ECLASS 5.1.4	27371800
ECLASS 8.0	27371819
ECLASS 9.0	27371819
ECLASS 10.0	27371819
ECLASS 11.0	27371819
ECLASS 12.0	27371819
ECLASS 13.0	27371819
ECLASS 14.0	27371819
ETIM 5.0	EC001449
ETIM 6.0	EC001449
ETIM 7.0	EC001449
ETIM 8.0	EC001449
ETIM 9.0	EC001449

Disegni quotati

Tutte le dimensioni in millimetri

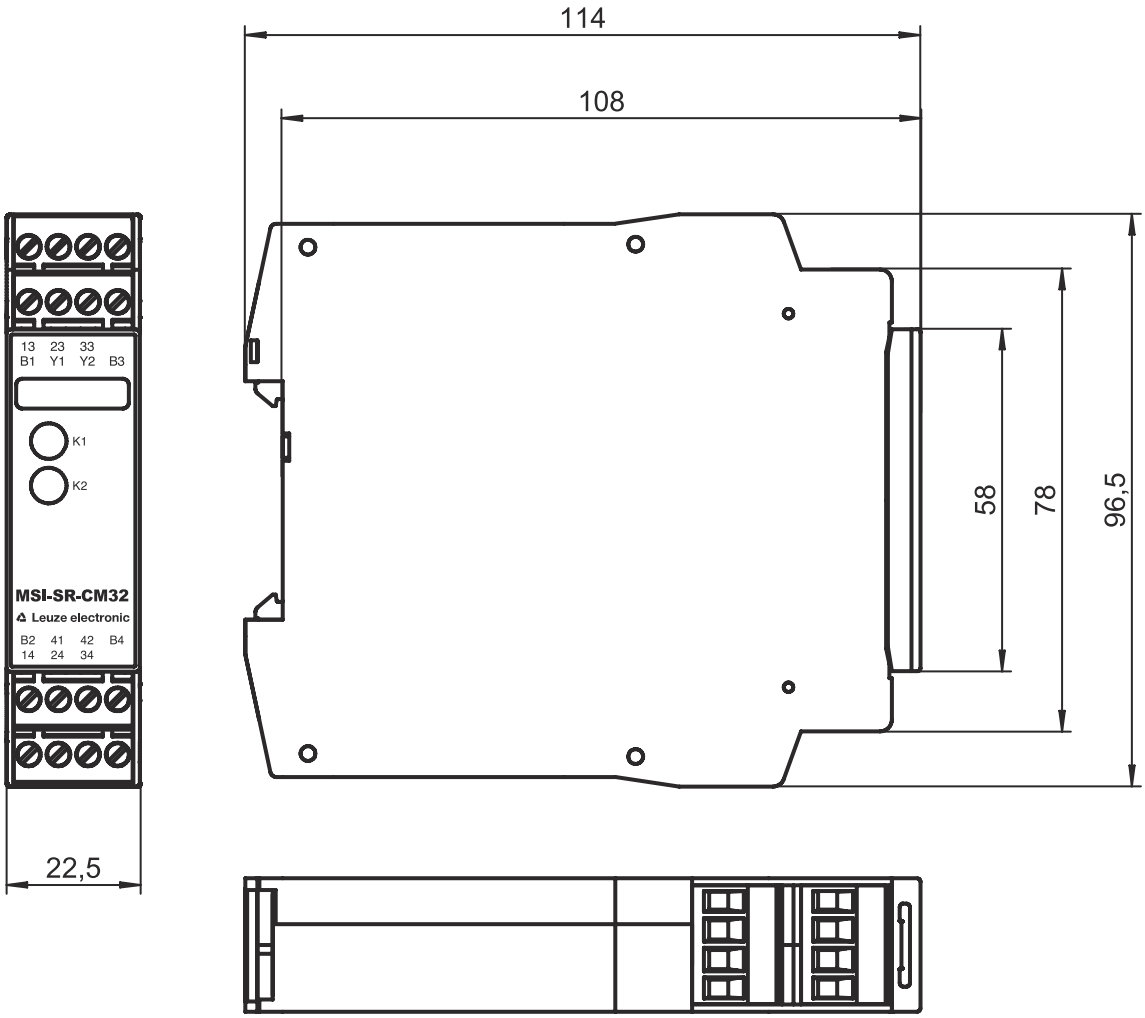

Collegamento elettrico

Collegamento 1

Funzione	Alimentazione di tensione
	Segnale IN
	Segnale OUT
Tipo di collegamento	Morsetto
Tipo di morsetto	Morsetto a vite
Numero di poli	14 poli

Morsetto	Assegnazione
13	Circuito di abilitazione 1 (contatto N.A.)
14	Circuito di abilitazione 1 (contatto N.A.)
23	Circuito di abilitazione 2 (contatto N.A.)
24	Circuito di abilitazione 2 (contatto N.A.)
33	Circuito di abilitazione 3 (contatto N.A.)
34	Circuito di abilitazione 3 (contatto N.A.)

Collegamento elettrico

Morsetto	Assegnazione
41	Circuito di segnalazione (contatto N.C.)
42	Circuito di segnalazione (contatto N.C.)
B1	Circuito di controllo 1
B2	Circuito di controllo 1
B3	Circuito di controllo 2
B4	Circuito di controllo 2
Y1	Circuito di risposta (contatto N.C.) per l'interfacciamento con il dispositivo base
Y2	Circuito di risposta (contatto N.C.) per l'interfacciamento con il dispositivo base

Schemi elettrici

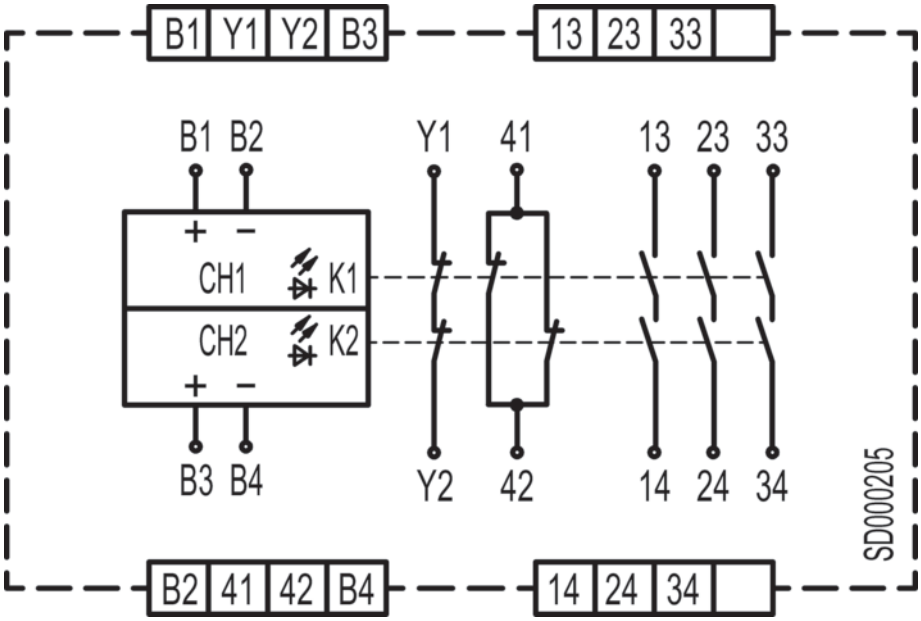

Avvisi

Rispettare l'uso previsto!

- Il prodotto deve essere messo in servizio solo da personale qualificato.
- Utilizzare il prodotto solo conformemente all'uso previsto.