技术数据表

安装设备

配件编号: 424441

BT-MLC-S-L

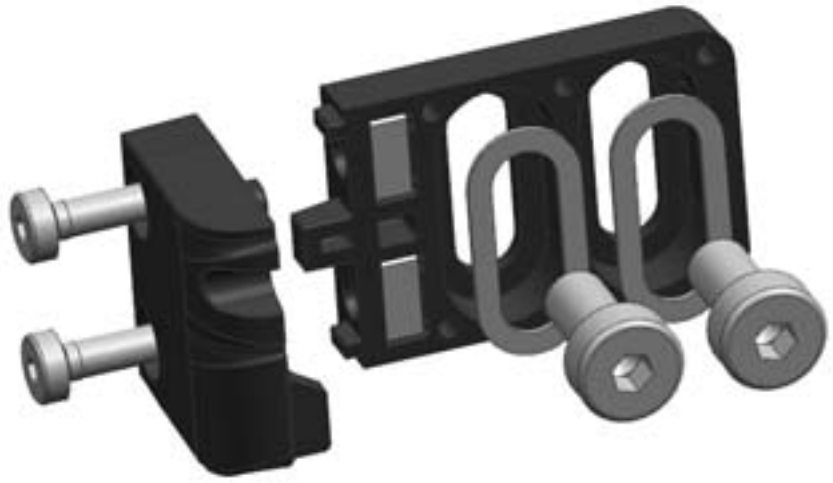

图片可能不同

内容

- 技术参数
- 尺寸图纸

Leuze electronic GmbH + Co. KG
In der Braike 1, 73277 Owen
info@leuze.com • www.leuze.com
电话：+49 7021 573-0 • 传真：+49 7021 573-199
保留技术变更的权利

技术参数

基础数据

适用于产品组	安全光幕
适合	MLC 520S安全光幕

机械参数

净重	21 g
设备侧固定件类型	螺旋式
设备紧固类型	可夹紧
安装设备类型	L-安装支架
安装设备材料	塑料
减震器	否

分类

税率编号	39269097
ECLASS 5.1.4	27279202
ECLASS 8.0	27279202
ECLASS 9.0	27273701
ECLASS 10.0	27273701
ECLASS 11.0	27273701
ECLASS 12.0	27273701
ECLASS 13.0	27273701
ECLASS 14.0	27273701
ECLASS 15.0	27273701
ECLASS 16.0	27273701
ETIM 5.0	EC002498
ETIM 6.0	EC003015
ETIM 7.0	EC003015
ETIM 8.0	EC003015
ETIM 9.0	EC003015
ETIM 10.0	EC003015
UNSPSC 26.08	31242100

尺寸图纸
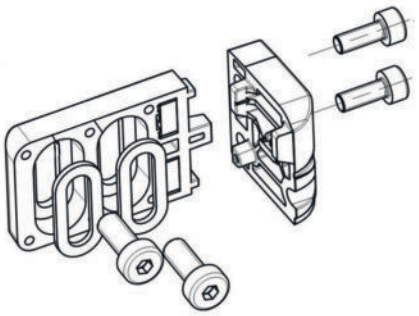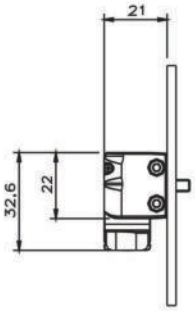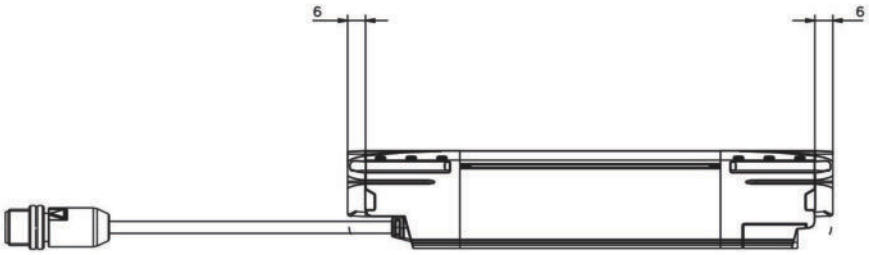
所有尺寸单位均为毫米