Folha de dados técnicos

Suporte de fixação

N.º do art.: 50040269

BT 25

A imagem pode divergir

Conteúdo

- Dados técnicos
- Desenhos dimensionais

Leuze electronic GmbH + Co. KG
In der Braike 1, D-73277 Owen
info@leuze.com • www.leuze.com
Tel.: +49 7021 573-0 • Fax: +49 7021 573-199
Reservados os direitos de alterações técnicas

Dados técnicos

Dados básicos

Adequado para o grupo de produtos	Sensores de chaveamento, cúbicos
Adequado para	Sensores da série 25
	Sensores da série 55

Dados mecânicos

Nomenclatura normalizada, suporte de fixação em aço inox	V2A
Peso líquido	17 g
Versão do suporte de fixação	Ângulo em forma de L
Tipo de fixação, lado da instalação	Fixação de passagem
Tipo de fixação, lado do dispositivo	Parafusável
Tipo de suporte de fixação	Rígido
Material do suporte de fixação	Metal

Classificação

Número da pauta aduaneira	73182900
ECLASS 5.1.4	27279202
ECLASS 8.0	27279202
ECLASS 9.0	27273701
ECLASS 10.0	27273701
ECLASS 11.0	27273701
ECLASS 12.0	27273701
ECLASS 13.0	27273701
ECLASS 14.0	27273701
ECLASS 15.0	27273701
ECLASS 16.0	27273701
ETIM 5.0	EC002498
ETIM 6.0	EC003015
ETIM 7.0	EC003015
ETIM 8.0	EC003015
ETIM 9.0	EC003015
ETIM 10.0	EC003015
UNSPSC 26.08	31242100

Desenhos dimensionais
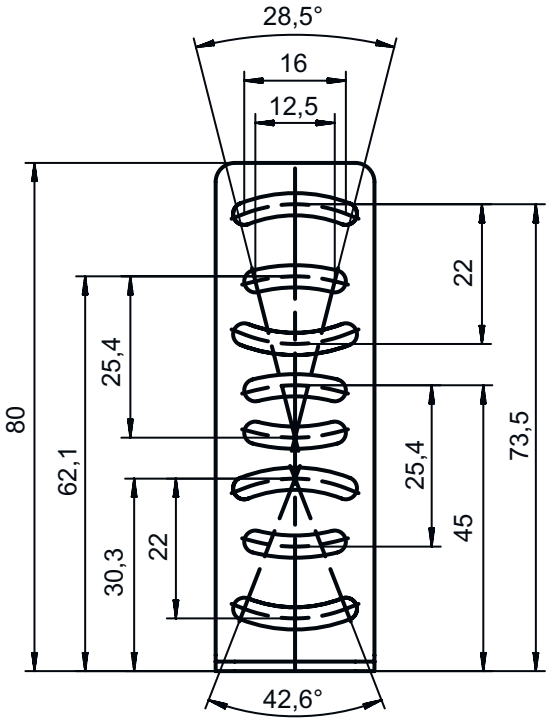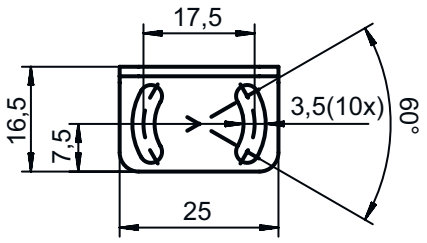
Todas as medidas em milímetros