Folha de dados técnicos

Suporte de fixação

N.º do art.: 50104791

BT 8-01

A imagem pode divergir

Conteúdo

- Dados técnicos
- Desenhos dimensionais

Leuze electronic GmbH + Co. KG
In der Braike 1, D-73277 Owen
info@leuze.com • www.leuze.com
Tel.: +49 7021 573-0 • Fax: +49 7021 573-199

Reservados os direitos de alterações técnicas

Dados técnicos

Dados básicos

Adequado para o grupo de produtos	Sistemas de posicionamento por código de barras
Adequado para	Sistema de posicionamento por código de barras, série BPS 8

Dados mecânicos

Peso líquido	25 g
Tipo de fixação, lado da instalação	Fixação de passagem
Tipo de fixação, lado do dispositivo	Parafusável
Material do suporte de fixação	Metal

Classificação

Número da pauta aduaneira	73182900
ECLASS 5.1.4	27279202
ECLASS 8.0	27279202
ECLASS 9.0	27273701
ECLASS 10.0	27273701
ECLASS 11.0	27273701
ECLASS 12.0	27273701
ECLASS 13.0	27273701
ECLASS 14.0	27273701
ECLASS 15.0	27273701
ETIM 5.0	EC002498
ETIM 6.0	EC003015
ETIM 7.0	EC003015
ETIM 8.0	EC003015
ETIM 9.0	EC003015
ETIM 10.0	EC003015

Desenhos dimensionais
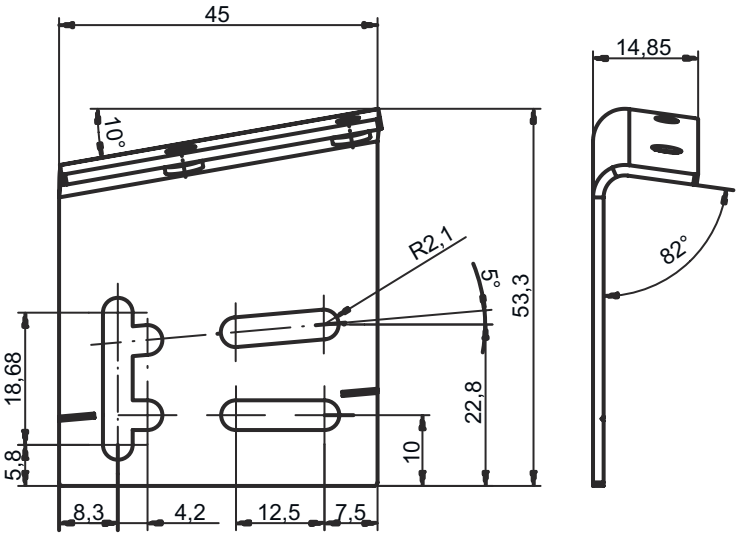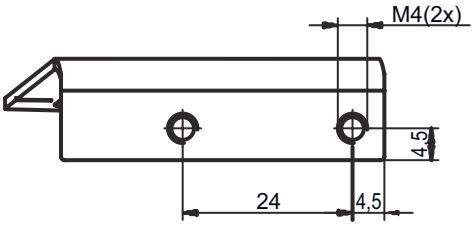
Todas as medidas em milímetros