Folha de dados técnicos
Leitor de códigos 2D fixo

N.º do art.: 50136784

DCR55M2/R2-150-M12.8

A imagem pode divergir

Conteúdo

- Dados técnicos
- Desenhos dimensionais
- Conexão elétrica
- Diagramas
- Notas

Dados técnicos

Dados básicos

Série	DCR 55
Chip	CMOS (Rolling Shutter)

Funções

Funções do software	Leitura de códigos 1D
	Leitura de códigos 2D

Dados de leitura

Tipo de código legível	2/5 Hong Kong
	2/5 Interleaved
	2/5 NEC
	2/5 Straight
	Australian Post
	Aztec
	BC412
	Canada Post
	Codabar
	Codablock F
	Code 11
	Code 128
	Code 32
	Code 39
	Code 49
	Code 93
	Código QR
	Data Matrix Code
	EAN/UPC
	GS1 Databar
	HanXin
	Intelligent Mail
	Japan Post
	KIX Code
	Korea Post

Dados óticos

Distância de leitura	30 ... 425 mm
Grupo de LEDs	Grupo isento (conforme a norma EN 62471:2008)
Resolução da câmera horizontal	1.280 px
Resolução da câmera vertical	960 px
Tamanho do módulo	0,127 ... 0,528 mm

Dados elétricos

Dados de desempenho

Tensão de alimentação U_B	4,75 ... 5,25 V, CC
Consumo de corrente, máx.	425 mA

Entradas

Número de entradas de chaveamento digitais	1 Unid.

Entradas de chaveamento

Tipo	Entrada de chaveamento digital

Entrada de chaveamento digital 1

Função	Porta de leitura

Saídas

Número de saídas de chaveamento digitais	1 Unid.

Saídas de chaveamento

Tipo	Saída de chaveamento digital
Tipo de tensão	CC

Saída de chaveamento 1

Elemento de chaveamento	Transístor, NPN

Interface

Tipo	RS 232

RS 232

Função	Processo
Velocidade de transmissão	9.600 ... 115.200 Bd
Formato dos dados	configurável

Conexão

Número de conexões	1 Unid.

Conexão 1

Função	Alimentação de tensão
	Interface de dados
	Sinal IN
	Sinal OUT
Tipo de conexão	Cabo com conector redondo
Comprimento do cabo	150 mm
Material da bainha	PUR
Cor do cabo	Preto
Tamanho da rosca	M12
Tipo	male
Material	Plástico
Número de polos	8 polos
Codificação	Código A

Dados mecânicos

Execução	Cúbico
Dimensões (L x A x C)	31,5 mm x 20 mm x 40,3 mm
Material da carcaça	Metal
Carcaça metal	Alumínio fundido sob pressão
Material da cobertura da parte ótica	Plástico
Peso líquido	89 g
Cor da carcaça	Prata
	Vermelho
Tipo de fixação	Rosca de fixação

Operação e indicação

Tipo de indicação	LED
Tipo de configuração/parametrização	Software

Dados do ambiente

Temperatura ambiente, operação	0 ... 50 °C
Temperatura ambiente, armazenamento	-20 ... 60 °C
Umidade relativa do ar (sem condensação)	10 ... 90 %

Dados técnicos

Certificações

Grau de proteção	IP 54
Certificações	c UL US
	FCC
	RoHS
Método de ensaio da compatibilidade eletromagnética em conformidade com a norma	EN 61326-1

Classificação

Número da pauta aduaneira	84719000
ECLASS 5.1.4	27280103
ECLASS 8.0	27280103
ECLASS 9.0	27280103
ECLASS 10.0	27280103
ECLASS 11.0	27280103
ECLASS 12.0	27280103
ECLASS 13.0	27280103
ECLASS 14.0	27280103
ECLASS 15.0	27280103
ECLASS 16.0	27280103
ETIM 5.0	EC002550
ETIM 6.0	EC002999
ETIM 7.0	EC002999
ETIM 8.0	EC002999
ETIM 9.0	EC002999
ETIM 10.0	EC002999
UNSPSC 26.08	43211701

Desenhos dimensionais

Todas as medidas em milímetros

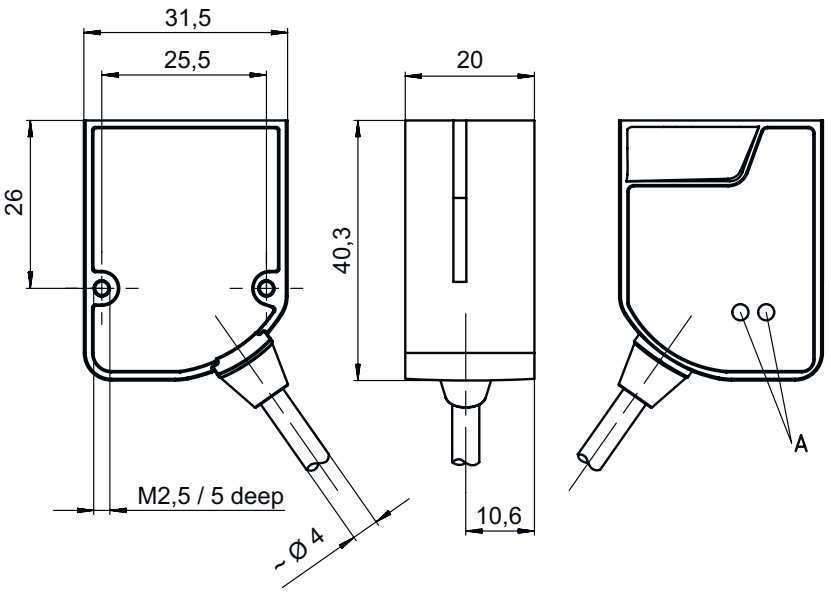

A LED indicador
B Eixo ótico

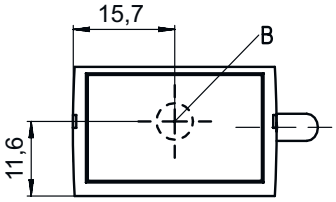

Conexão elétrica

Conexão 1

Função	Alimentação de tensão
	Interface de dados
	Sinal IN
	Sinal OUT
Tipo de conexão	Cabo com conector redondo
Comprimento do cabo	150 mm
Material da bainha	PUR
Cor do cabo	Preto
Tamanho da rosca	M12
Tipo	male
Material	Plástico
Número de polos	8 polos
Codificação	Código A

Pino	Ocupação de pinos
1	V+
2	IN 1
3	GND
4	OUT 1
5	n.c.
6	RS 232 RxD
7	RS 232 TxD
8	FE/SHIELD

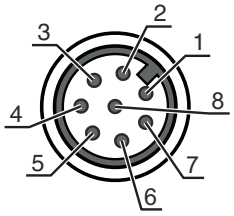

Diagramas

Distâncias de leitura

A	B
Code 39 / 0,190mm (7,5mil)	**50 (2,0)** – **245 (9,6)**
GS1 Databar / 0,267mm (10,5mil)	**35 (1,4)** – **225 (8,9)**
UPC / 0,330mm (13mil)	**40 (1,5)** – **370 (14,6)**
PDF417 / 0,147mm (5,8mil)	**85 (3,3)** – **155 (6,1)**
PDF417 / 0,170mm (6,7mil)	**65 (2,6)** – **175 (6,9)**
Data Matrix / 0,127mm (5mil)	**75 (3,0)** – **90 (3,5)**
Data Matrix / 0,160mm (6,3mil)	**70 (2,8)** – **135 (5,3)**
Data Matrix / 0,254mm (10mil)	**50 (2,0)** – **205 (8,1)**
Data Matrix / 0,528mm (20,8mil)	**30 (1,2)** – **425 (16,7)**

A Tipo de código / resolução mm

B Distância de leitura [mm] ([polegadas])

Campo de leitura

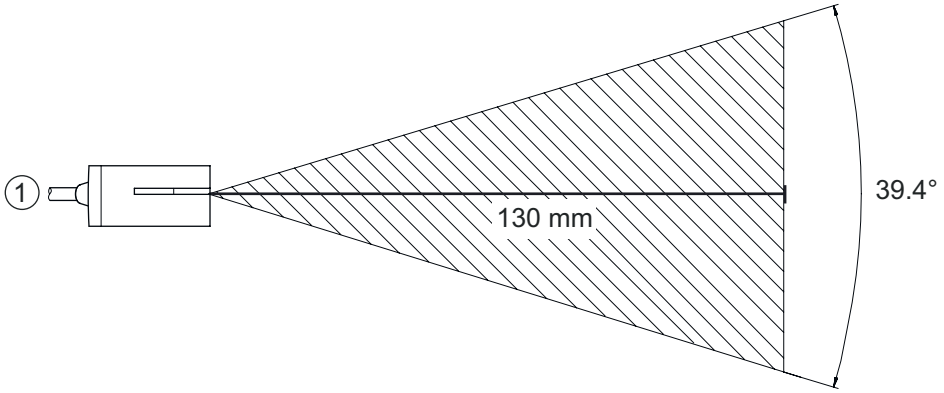

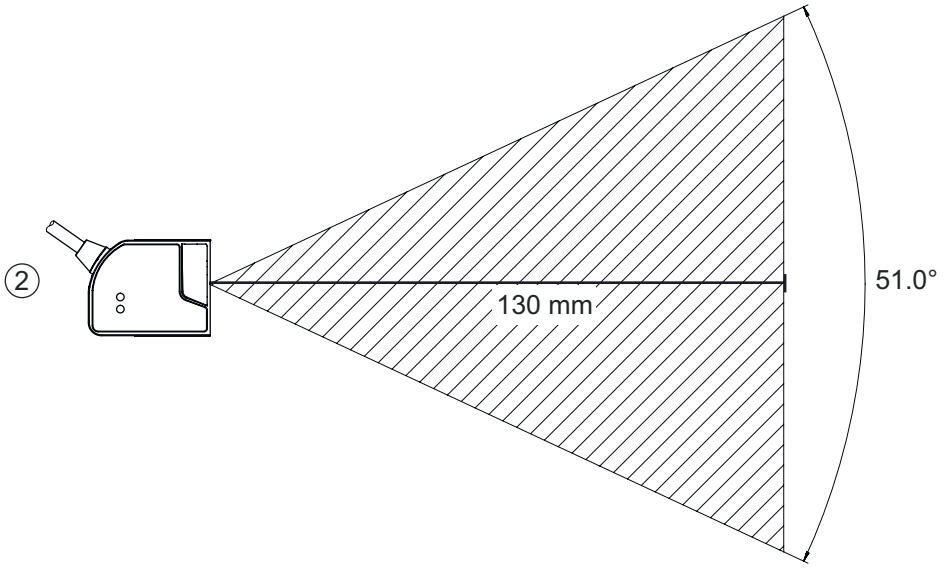

1 Campo de leitura, lateral

2 Campo de leitura, vista de cima

Notas

	Respeitar a utilização prevista!
	↳ O produto não é um sensor de segurança e não atua para a proteção de pessoas. ↳ O produto só deve ser colocado em operação por pessoas capacitadas. ↳ Aplique o produto apenas de acordo com a sua utilização prevista.