技術データシート
アセンブリシステム
製品番号: 50120425
BTU 300M.5-D12

写真と異なる場合があります

目次

- 仕様書
- 寸法図

仕様書

基本仕様

含む	M4 x 20 ネジ 2本
	M4 x 25 ネジ 2本
	M4 取付けナット 2個
	ワッシャー 2個
製品グループに適している	光学距離センサ
	切替センサ、角型
適している	ODSL 9
	センサ シリーズ 10
	センサ シリーズ 46B
	センサ シリーズ 46C
	センサ シリーズ 8

機械の仕様

取り付け部の規格名称 ステンレス	V2A
正味重量	103 g
取り付け部のモデル	アセンブリシステム
取り付けの種類、設備側	12mm丸ポール用
	薄板アタッチメントによる取り付け
取り付けの種類、デバイス側	M4ねじに適合
	ネジ止め可
取り付け部の種類	360°回転可
	クランプ可
	調整可
取り付け部の素材	ステンレス

分類

関税分類番号	76169990
ECLASS 5.1.4	27279202
ECLASS 8.0	27279202
ECLASS 9.0	27273701
ECLASS 10.0	27273701
ECLASS 11.0	27273701
ECLASS 12.0	27273701
ECLASS 13.0	27273701
ECLASS 14.0	27273701
ECLASS 15.0	27273701
ETIM 5.0	EC002498
ETIM 6.0	EC003015
ETIM 7.0	EC003015
ETIM 8.0	EC003015
ETIM 9.0	EC003015
ETIM 10.0	EC003015

寸法図
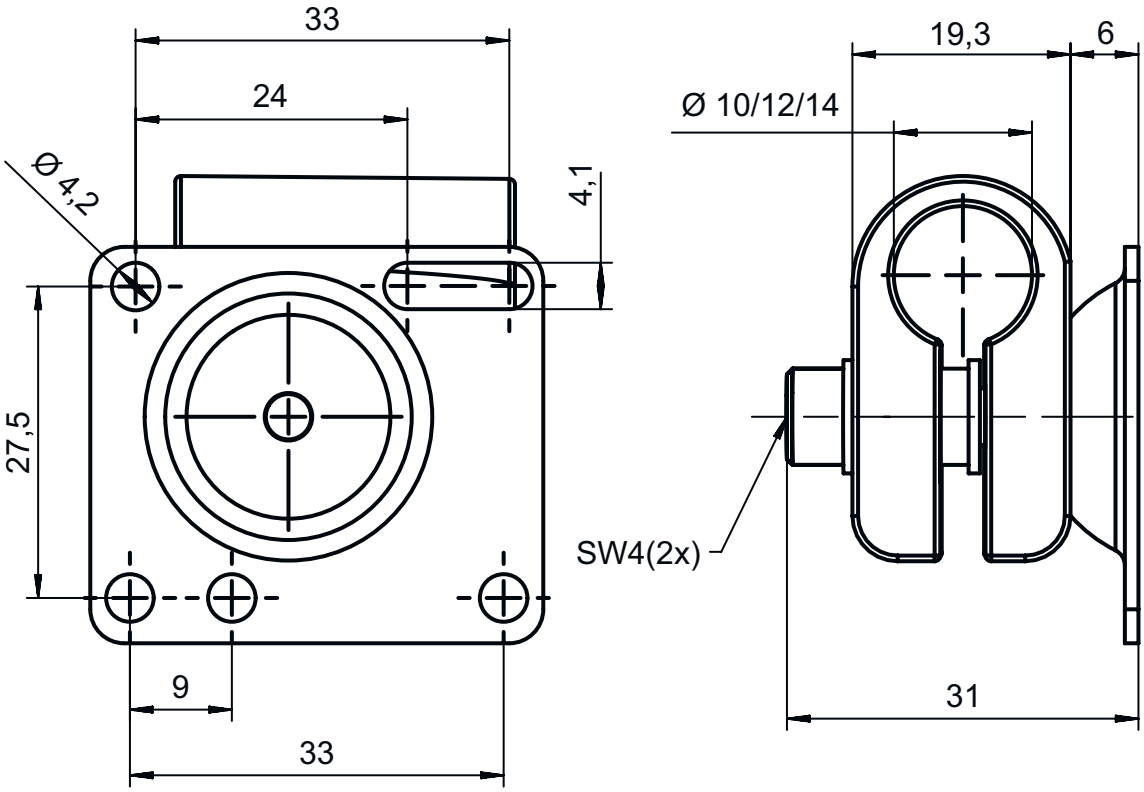
すべての寸法表記はミリメートル