Folha de dados técnicos

Espelho defletor

N.º do art.: 50106831

US 60-450 W

A imagem pode divergir

Conteúdo

- Dados técnicos
- Desenhos dimensionais
- Acessórios

Leuze electronic GmbH + Co. KG
In der Braike 1, D-73277 Owen
info@leuze.com • www.leuze.com
Tel.: +49 7021 573-0 • Fax: +49 7021 573-199

Reservados os direitos de alterações técnicas

Dados técnicos

Dados básicos

Inclui	2x porca para ranhuras em T M6
Tipo, colunas e espelho	Espelho defletor de superfície

Dados mecânicos

Dimensões (L x A x C)	25 mm x 68 mm x 520 mm
Peso líquido	1.000 g
Cor da carcaça	Amarelo, RAL 1021
Tipo de fixação	Montagem em ranhura
	Suporte giratório
Adequado para sensores	Leitores de códigos de barras fixos
Comprimento do espelho	510 mm
Largura do espelho	60 mm

Classificação

Número da pauta aduaneira	70099200
ECLASS 5.1.4	27279207
ECLASS 8.0	27279207
ECLASS 9.0	27273605
ECLASS 10.0	27273605
ECLASS 11.0	27273605
ECLASS 12.0	27273605
ECLASS 13.0	27273605
ECLASS 14.0	27273605
ECLASS 15.0	27273605
ETIM 5.0	EC002467
ETIM 6.0	EC002467
ETIM 7.0	EC002467
ETIM 8.0	EC002467
ETIM 9.0	EC002467
ETIM 10.0	EC002467

Desenhos dimensionais

Todas as medidas em milímetros

Espelho

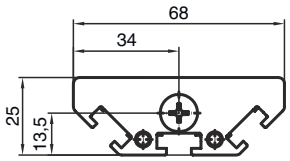

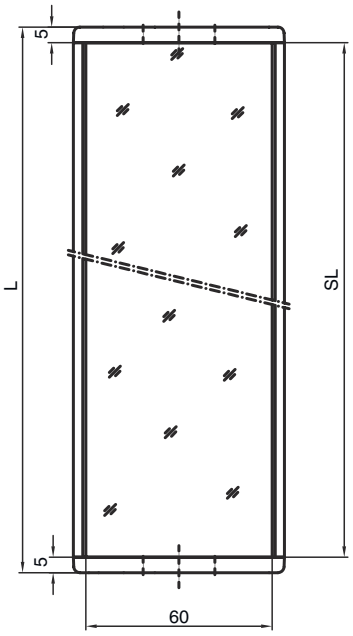

L Comprimento = 520 mm

SL Comprimento do espelho = 510 mm

Distâncias de montagem

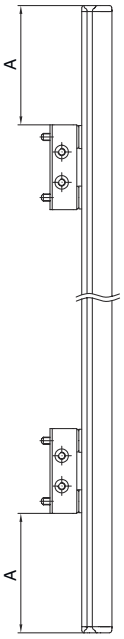

A Máx. 500 mm

Desenhos dimensionais

Montagem com suporte padrão BT-2UM60

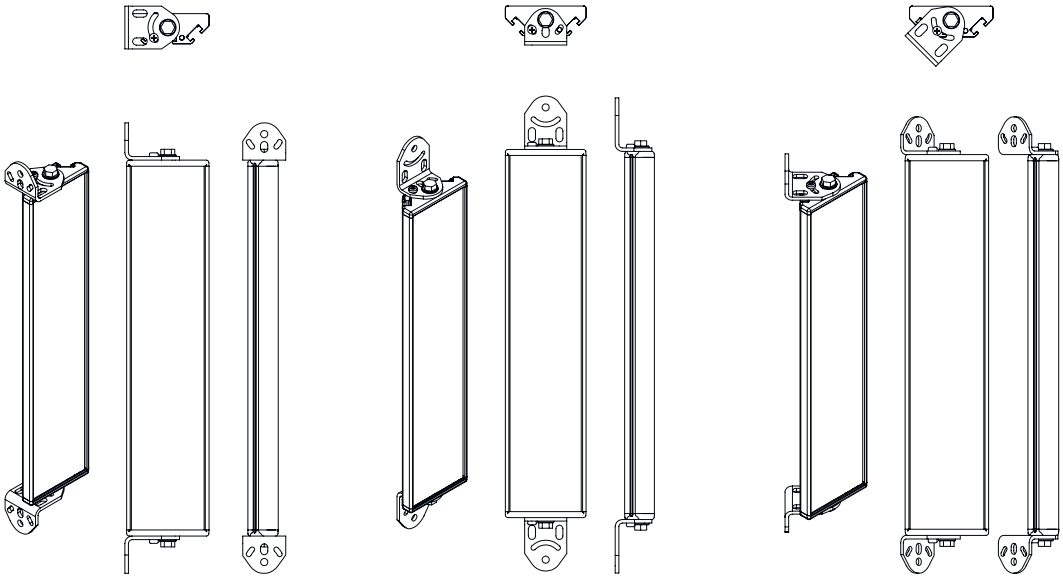

A B C

A Lateral
B Verso
C Ajustável em inclinação (0 - 90°)

Desenhos dimensionais

Montagem com suporte orientável BT-2SB10

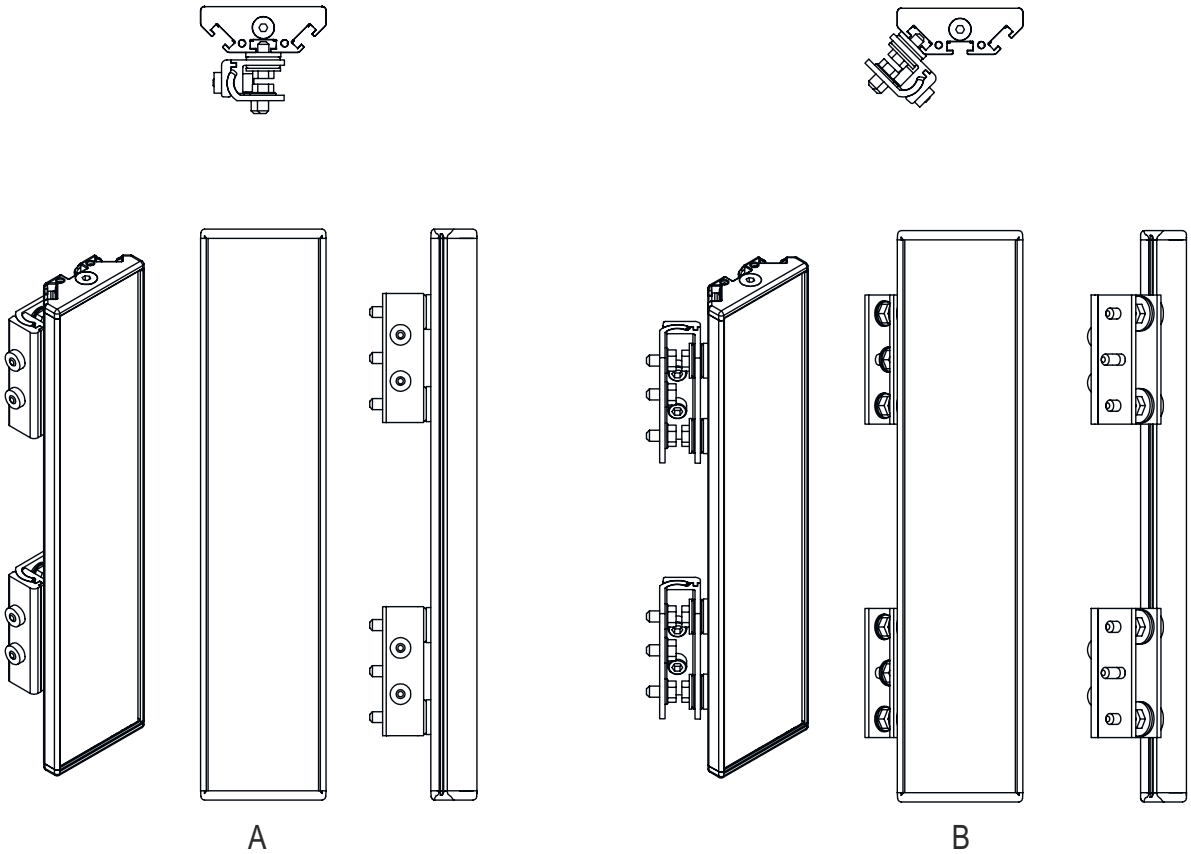

A Verso
B Lateralmente 45°

Acessórios

Tecnologia de fixação - Suportes de fixação

	N.º do art.	Designação	Artigo	Descrição
	430105	BT-2UM60	Suporte	Fixação, lado da instalação: Fixação de passagem Fixação, lado do dispositivo: Parafusável Material: Metal

Tecnologia de fixação - Suportes giratórios

	N.º do art.	Designação	Artigo	Descrição
	424422	BT-2SB10	Conj. de suporte	Versão do suporte de fixação: Suporte de aperto Fixação, lado da instalação: Fixação de passagem Fixação, lado do dispositivo: Apertável com terminal, Na ranhura C lateral Tipo de suporte de fixação: Basculante Área de oscilação: -8 ... 8 ° Material: Metal

Acessórios

Nota
↳ Uma lista com todos os artigos de acessórios disponíveis encontra-se na página da Leuze na internet, na guia Download da página de detalhes do artigo.