Technisches Datenblatt
Stationärer Barcodeleser

Art.-Nr.: 50126082

CR50M2/R2-S5

Abbildung kann abweichen

Inhalt

- Technische Daten
- Maßzeichnungen
- Elektrischer Anschluss
- Diagramme
- Hinweise
- Zubehör

RS232

Technische Daten

Basisdaten

Serie	CR50

Sonderausführung

Sonderausführung	Scan Engine Modul

Kenngrößen

Lesedaten

Codearten lesbar	2/5 Interleaved
	Codabar
	Code 128
	Code 39
	Code 93
	EAN 128
	EAN 8/13
	EAN/UPC
	GS1 Databar
	UPC
Scanrate, typisch	330 scans/s

Optische Data

Lesedistanz	40 ... 250 mm
Lichtquelle	LED, rot
Wellenlänge	617 nm
Modulgröße	0,1 ... 0,5 mm
Lesetechnik	Linienscanner
Strahlablenkung	über Prisma
Lichtstrahlaustritt	frontseitig

Elektrische Daten

Leistungsdaten

Versorgungsspannung U_B	4,5 ... 5,5 V, DC
Stromaufnahme, max.	120 mA

Ausgänge

Anzahl digitaler Schaltausgänge	1 St.

Schaltausgänge

Spannungsart	DC

Schaltausgang 1

Schaltelement	Transistor, NPN
Funktion	DATA VALID

Schnittstelle

Art	RS 232, USB

RS 232

Funktion	Prozess
Übertragungsgeschwindigkeit	300 ... 115.200 Bd
Datenformat	fest
Startbit	1
Datenbit	8
Stoppbit	1,2
Parität	Keine
Übertragungsprotokoll	einstellbar
Datenkodierung	ASCII
	HEX

USB

Funktion	Prozess

Schnittstelle Service

Art	USB

USB

Funktion	Konfiguration/Parametrierung über Software

Anschluss

Anzahl Anschlüsse	1 St.

Anschluss 1

Funktion	Datenschnittstelle
	Serviceschnittstelle
	Signal IN
	Signal OUT
	Spannungsversorgung
Art des Anschlusses	Klemme

Mechanische Daten

Bauform	kubisch
Abmessung (B x H x L)	22,5 mm x 14 mm x 33 mm
Werkstoff Gehäuse	Kunststoff
Werkstoff Optikabdeckung	Kunststoff
Nettogewicht	10 g
Art der Befestigung	Sacklochgewinde

Bedienung und Anzeige

Art der Anzeige	Summer
Art der Konfiguration/Parametrierung	Software

Umgebungsdaten

Umgebungstemperatur Betrieb	0 ... 50 °C
Umgebungstemperatur Lagerung	-20 ... 60 °C
Relative Luftfeuchtigkeit (nicht kondensierend)	5 ... 95 %
Fremdlichtsicherheit, max.	100.000 lx

Zertifizierungen

Klassifikation

Zolltarifnummer	84719000
ECLASS 5.1.4	27280102
ECLASS 8.0	27280102
ECLASS 9.0	27280102
ECLASS 10.0	27280102
ECLASS 11.0	27280102
ECLASS 12.0	27280102
ECLASS 13.0	27280102
ECLASS 14.0	27280102
ECLASS 15.0	27280102
ETIM 5.0	EC002550
ETIM 6.0	EC002550
ETIM 7.0	EC002550
ETIM 8.0	EC002550
ETIM 9.0	EC002550
ETIM 10.0	EC002550

Maßzeichnungen

Alle Maßangaben in Millimeter

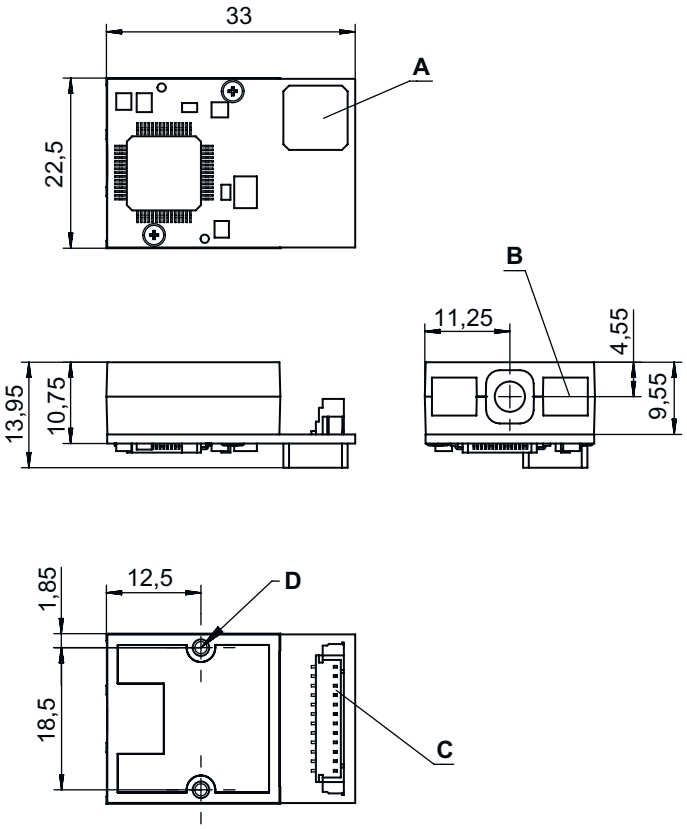

A Akustischer Signalgeber (Buzzer)
B LED Scanlinie
C Steckverbinder Molex (53398-1271), 12-polig
D Gewindeeinsätze zur Montage M1.6x0,35/2,5 deep (2x)

Elektrischer Anschluss

Anschluss 1

Funktion	Datenschnittstelle
	Serviceschnittstelle
	Signal IN
	Signal OUT
	Spannungsversorgung
Art des Anschlusses	Klemme
Art der Klemme	Steckerleiste
Polzahl	12 -polig

Klemme	Belegung
1	+5 V DC
2	GND
3	Buzzer
4	LED
5	Trigger IN
6	RS 232 RxD
7	RS 232 TxD
8	RS 232 RTS
9	RS 232 CTS
10	n.c.
11	USB D+
12	USB D-

Diagramme

Lesefeld

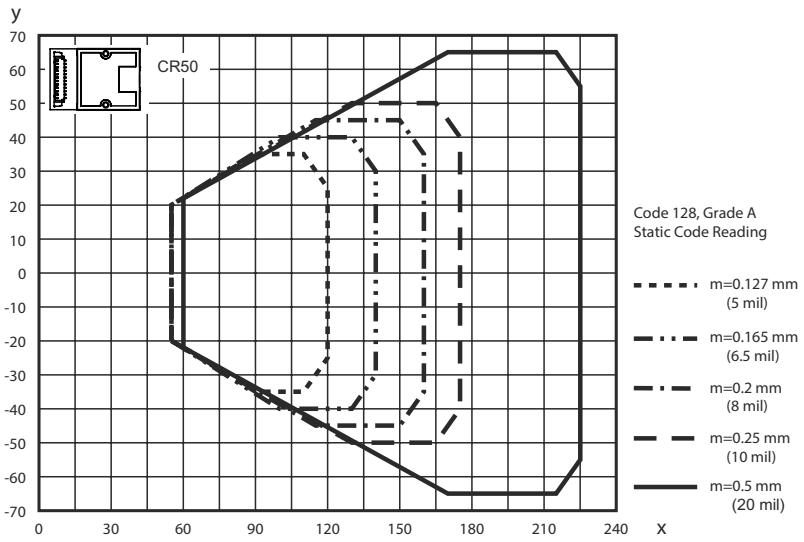

x Typische Lesedistanz [mm]
y Typische Lesefeldbreite [mm]

Hinweise

Bestimmungsgemäße Verwendung beachten!

- Das Produkt ist kein Sicherheits-Sensor und dient nicht dem Personenschutz.
- Das Produkt ist nur von befähigten Personen in Betrieb zu nehmen.
- Setzen Sie das Produkt nur entsprechend der bestimmungsgemäßen Verwendung ein.

Downloads

USB-Treiber zur Konfiguration finden Sie im Internet unter www.leuze.com.

- Rufen Sie die Leuze Homepage auf: www.leuze.com
- Geben Sie als Suchbegriff die Typenbezeichnung oder die Artikelnummer des Geräts ein.
- Die Treiber "LeAnalysisCollectionSetup" finden Sie auf der Produktseite des Geräts unter der Registerkarte **Downloads**.

Zubehör

Inbetriebnahme/Diagnose

	Art.-Nr.	Bezeichnung	Artikel	Beschreibung
	50128204	MA-CR	Modul	Beschreibung: Adapter-Leiterplatte für Labor- und Testzwecke Art der Schnittstelle: RS 232

Zubehör

	Hinweis
	✎ Eine Liste mit allen verfügbaren Zubehörartikeln finden Sie auf der Webseite von Leuze im Download-Tab der Artikeldetailseite.