Fiche technique
Amplificateur de fibre optique

Art. n°: 50154354

LV443B/2X-100-M8

Figure pouvant varier

Contenu

- Caractéristiques techniques
- Encombrement
- Raccordement électrique
- Commande et affichage
- Code d'article

Leuze electronic GmbH + Co. KG
In der Braike 1, D-73277 Owen
info@leuze.com • www.leuze.com
Tél. : +49 7021 573-0 • Fax : +49 7021 573-199

Caractéristiques techniques

Leuze

Données de base

Série	443B
Adapté pour	Fibres optiques en plastique

Modèle spécial

Modèle spécial	Fonction temporelle
	Grande portée

Données optiques

Source lumineuse	LED à 4 éléments, Rouge
Longueur d'onde	625 nm
Forme du signal d'émission	Pulsé

Données électriques

Protection E/S	Protection contre l'inversion de polarité
	Protection contre les courts-circuits
Raccordement de la fibre	Fixation serrée, 2 x Ø 2,4 mm
Profondeur de raccordement de la fibre	7 … 9 mm

Données de puissance

Tension d'alimentation U_N	12 ... 24 V, CC
Ondulation résiduelle	0 ... 10 %, d'U_N
Consommation	0 ... 15 mA

Sorties

Nombre de sorties de commutation numériques	1 pièce(s)

Sorties de commutation

Type	Sortie de commutation numérique
Type de tension	CC
Courant de commutation, max.	100 mA
Tension de commutation	high : ≥(U_N-2,5 V)
	low: ≤ 2,5 V

Sortie de commutation 1

Organe de commutation	Transistor, NPN
Principe de commutation	Commutable claire/foncée

Données temps de réaction

Temporisation de démarrage/d'arrêt	Temporisation de démarrage/d'arrêt
Temps d'initialisation	300 ms
Contact de passage	Contact de passage

Temps de réaction

Mode High Speed (HS)

Fréquence de commutation	2.000 Hz
Temps de réaction	250 µs

Mode Standard (STD)

Fréquence de commutation	500 Hz
Temps de réaction	1.000 µs

Connexion

Nombre de connexions	1 pièce(s)

Connexion 1

Fonction	Alimentation en tension
	Signal IN
	Signal OUT
Type de connexion	Câble à connecteur rond
Longueur de câble	100 mm
Couleur de câble	Noir
Section des brins	0,14 mm²
Taille du filetage	M8
Type	Prise mâle
Matériau	Plastique
Nombre de pôles	4 pôles

Données mécaniques

Forme	Cubique
Dimensions (l x H x L)	10 mm x 34 mm x 72 mm
Matériau du boîtier	Plastique
Boîtier en plastique	ABS
Poids net	45 g
Couleur du boîtier	Noir
	Rouge
Type de fixation	Par pièce de fixation en option

Commande et affichage

Type d'affichage	LED
Nombre de LED	1 pièce(s)
Éléments de commande	Bouton-poussoir
Fonction de l'élément de commande	Commutation claire/foncée
	Réglage de la plage de commutation
	Réglage de la sensibilité

Caractéristiques ambiantes

Température ambiante, fonctionnement	-10 ... 55 °C
Température ambiante, stockage	-25 ... 75 °C

Certifications

Indice de protection	IP 50
Normes de référence	CEI 60947-5-2

Classification

Numéro de tarif douanier	85423390
ECLASS 5.1.4	27270905
ECLASS 8.0	27270905
ECLASS 9.0	27270905
ECLASS 10.0	27270905
ECLASS 11.0	27270905
ECLASS 12.0	27270905
ECLASS 13.0	27270905
ECLASS 14.0	27270905
ECLASS 15.0	27270905
ECLASS 16.0	27270905
ETIM 5.0	EC002651
ETIM 6.0	EC002651
ETIM 7.0	EC002651
ETIM 8.0	EC002651
ETIM 9.0	EC002651
ETIM 10.0	EC002651

Encombrement

Toutes les dimensions sont en millimètres

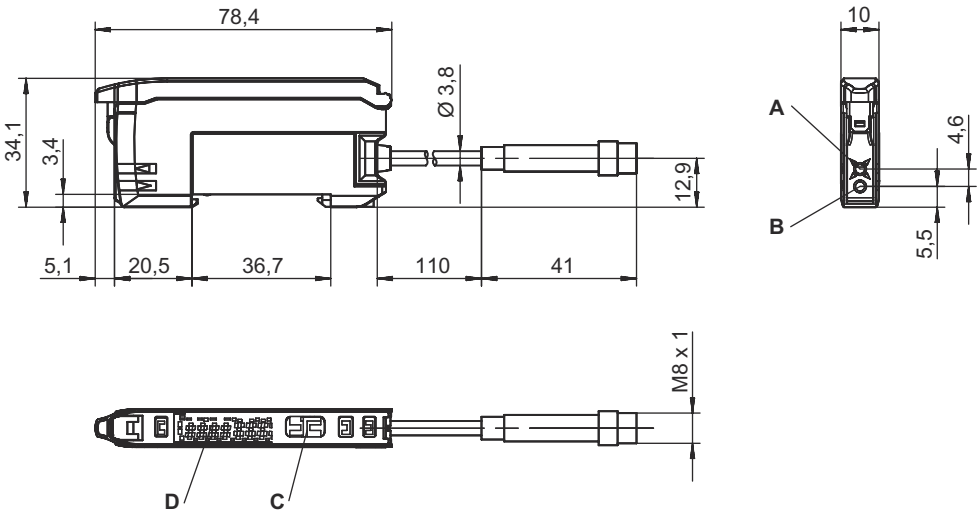

Raccordement électrique

Connexion 1

Fonction	Alimentation en tension
	Signal IN
	Signal OUT
Type de connexion	Câble à connecteur rond
Longueur de câble	100 mm
Couleur de câble	Noir
Section des brins	0,14 mm²
Taille du filetage	M8
Type	Prise mâle
Matériau	Plastique
Nombre de pôles	4 pôles

Broche	Affectation des broches
1	V+
2	n.c.
3	GND
4	OUT 1

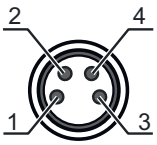

Commande et affichage

LED	Affichage	Signification
1	Lumière orange permanente	Sortie de commutation/état de commutation

Code d'article

Désignation d'article : **AAAAAAB.CC/DD-EEEEEE**

AAAAAA	**Principe de fonctionnement / module** LV453B : Amplificateur de fibres optiques - standard (commutable clair/foncé) LV443B : Amplificateur de fibres optiques - Basic/Manuell (commutable clair/foncé)
B	**Source lumineuse** supprimé : LED à 4 éléments, lumière rouge
CC	**Type d'appareil** supprimé : Inclusif (High Speed, Long Range) XR : Version Long Range
DD	**Sortie de commutation / fonction OUT : broche 4 (brin noir)** 4 : sortie à transistor PNP, fonction claire 2 : sortie à transistor NPN, fonction claire X : broche non occupée
EEEEEE	**Raccordement électrique** Ne s'applique pas : câble, longueur standard 2000 mm, 3 brins 100-M8 : câble, longueur 100 mm avec connecteur rond M8, 4 pôles, axial (prise mâle)

Remarque

Vous trouverez une liste de tous les types d'appareil disponibles sur le site Internet de Leuze à l'adresse www.leuze.com.