Hoja técnica
Cable de interconexión
Código: 50136275
KY-S-SDD-25A25A24A-100-P1-X01

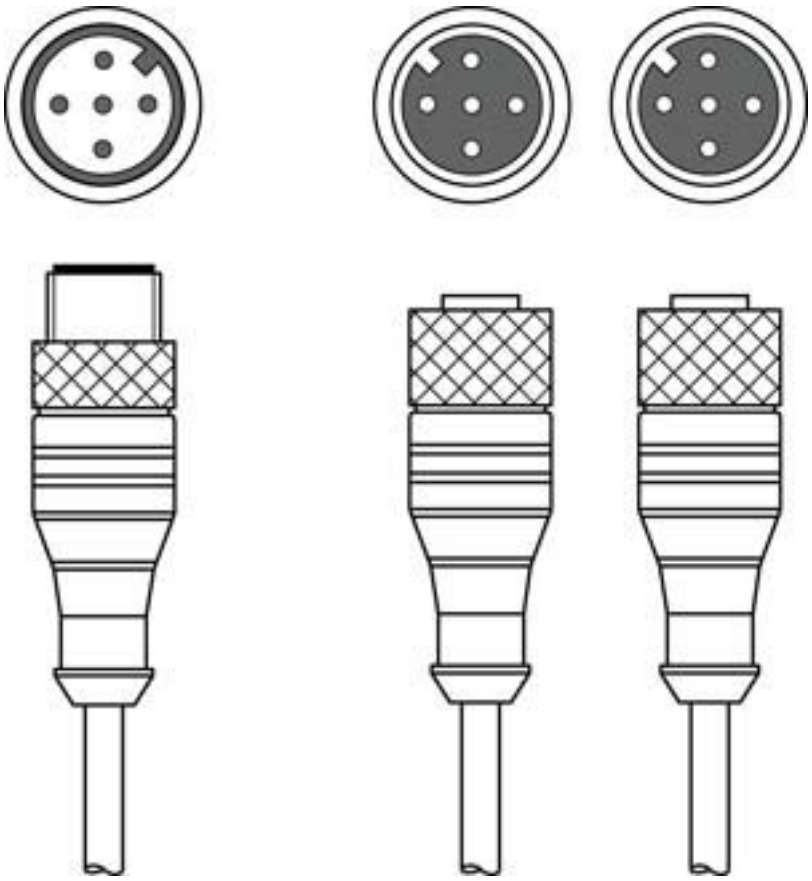

La figura puede variar

Contenido

- Datos técnicos
- Conexión eléctrica
- Esquemas de conexiones
- Accesorios

IP 67

Leuze electronic GmbH + Co. KG
In der Braike 1, D-73277 Owen
info@leuze.com • www.leuze.com
Tel.: +49 7021 573-0 • Fax: +49 7021 573-199

Derechos a modificación técnica reservados

Datos técnicos

Conexión

Conexión 1

Tipo de conexión	Conector redondo
Tamaño de rosca	M12
Tipo	Conector macho
Material del cuerpo	PUR
Color del mango	Negro
Número de polos	5 polos
Codificación	Codificación A
Versión	Axial

Conexión 2

Tipo de conexión	Conector redondo
Tamaño de rosca	M12
Tipo	Conector hembra
Material del cuerpo	PUR
Color del mango	Negro
Número de polos	5 polos
Codificación	Codificación A
Versión	Axial

Conexión 3

Tipo de conexión	Conector redondo
Tamaño de rosca	M12
Tipo	Conector hembra
Material del cuerpo	PUR
Número de polos	5 polos
Codificación	Codificación A
Versión	Axial
Color del mango	Negro
Puenteado	Pin 1 <-> Pin 4

Propiedades de cable

Número de conductores	4 Unidad(es)
Sección de conductor	3 x 0,34 mm²
	4 x 0,34 mm²
AWG	22
Color de cubierta	Negro
Apantallado	Sí
Sin silicona	Sí
Versión de cable	Línea distribuidora
Diámetro de cable (externo)	5 mm
Longitud de cable	500 mm
Longitud de cable bifurcación 1	750 mm
Longitud de cable bifurcación 2	10.000 mm
Material de cubierta	PUR
Aislamiento del conductor	PP
Aptitud para cadena de arrastre	Sí
Velocidad de desplazamiento	Máx. 3,3 m/s a 5 m de longitud de desplazamiento horiz. y con una aceleración máx. de 5 m/s²
Propiedades de la cubierta exterior	Sin CFC, cadmio, silicona, halógenos ni plomo, mate, con poca adhesión, resistente a la abrasión, fácil de procesar con máquina
Resistencia de la cubierta exterior	Resistente a la hidrólisis y los microbios, alta resistencia a aceites, gasolinas y sustancias químicas de acuerdo con VDE 0472 Parte 803 Test B, ignífugo de acuerdo con UL 1581 VW1 / CSA FT1 / IEC 60332-1, IEC 60332-2-2
Capacidad de torsión	±30° / m (máx. 2 millones de ciclos a 35 ciclos/min)

Datos mecánicos

Núm. de llave	13 mm
Peso neto	396 g
Ciclos de flexión	5.000.000 Unidad(es)
Radio de curvatura para tendido flexible, mín.	Mín. 10 x diámetro de cable
Radio de curvatura para tendido fijo, mín.	Mín. 5 x diámetro de cable

Datos ambientales

Temperatura ambiente en servicio	-25 ... 80 °C

Certificaciones

Índice de protección	IP 67

Clasificación

Número de arancel	85444290
ECLASS 5.1.4	27279201
ECLASS 8.0	27279218
ECLASS 9.0	27060311
ECLASS 10.0	27060311
ECLASS 11.0	27060311
ECLASS 12.0	27060311
ECLASS 13.0	27060311
ECLASS 14.0	27060311
ECLASS 15.0	27060311
ECLASS 16.0	27060311
ETIM 5.0	EC001855
ETIM 6.0	EC001855
ETIM 7.0	EC001855
ETIM 8.0	EC001855
ETIM 9.0	EC001855
ETIM 10.0	EC001855
UNSPSC 26.08	26121604

Conexión eléctrica

Conexión 1

Tipo de conexión	Conector redondo
Tamaño de rosca	M12
Tipo	Conector macho
Material del cuerpo	PUR
Color del mango	Negro
Número de polos	5 polos
Codificación	Codificación A
Versión	Axial

Conexión 2

Tipo de conexión	Conector redondo
Tamaño de rosca	M12
Tipo	Conector hembra
Material del cuerpo	PUR
Color del mango	Negro
Número de polos	5 polos
Codificación	Codificación A
Versión	Axial

Conexión 3

Tipo de conexión	Conector redondo
Tamaño de rosca	M12
Tipo	Conector hembra
Material del cuerpo	PUR
Número de polos	5 polos
Codificación	Codificación A
Versión	Axial
Color del mango	Negro
Puenteado	Pin 1 <-> Pin 4

Esquemas de conexiones

Esquema eléctrico

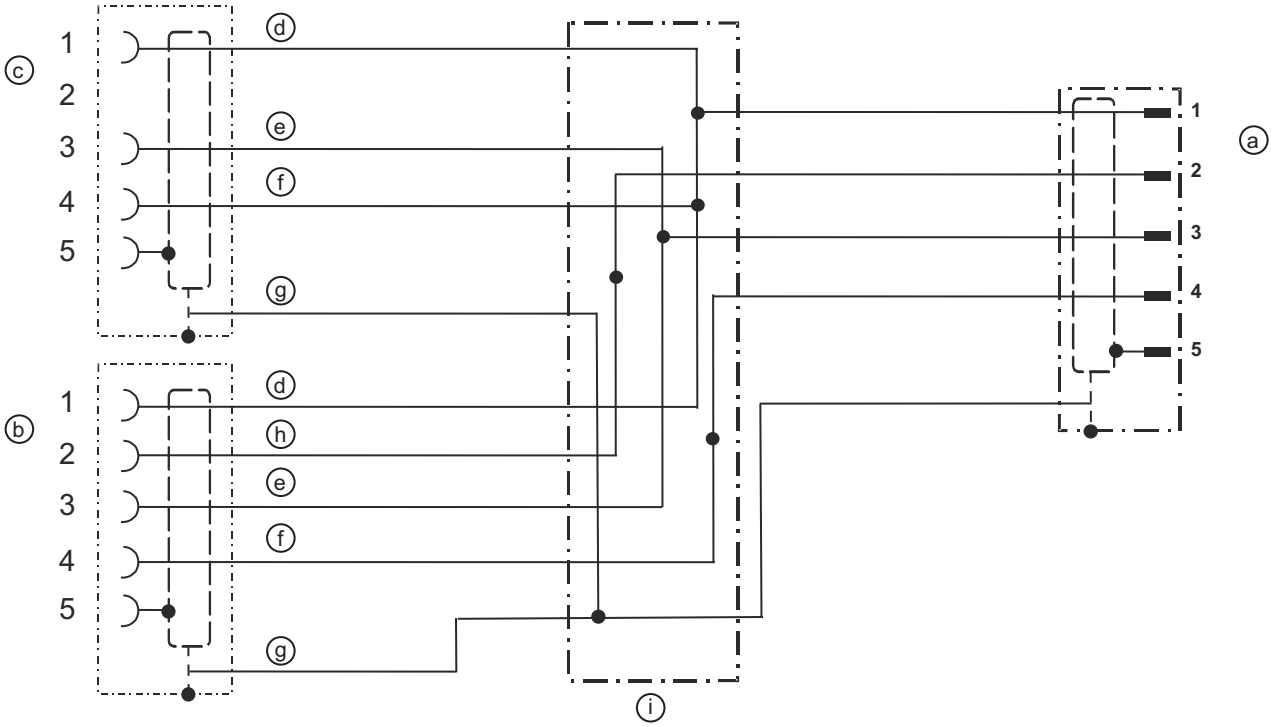

a	Conector M12	d	Hilo de cable marrón	g	Apantallado
b	Hembrilla, M12	e	Hilo de cable azul	h	Hilo de cable blanco
c	Hembrilla, M12	f	Hilo de cable negro	i	Pieza en T

Accesorios

Generalidades

	Código	Denominación	Artículo	Descripción
	50132266	TT-Set 0,6-13	Herramienta	Tipo: Llave dinamométrica Núm. de llave: 13 mm Par de giro: 0,6 N·m Material: Plástico, Acero inoxidable Temperatura ambiente: -40 ... 120 °C

Nota

Encontrará una lista con todos los accesorios disponibles en el sitio web de Leuze, en la pestaña de Descargas de la página detallada del artículo.