# GSU 712/22

## Détecteur de doubles feuilles

fr 04-2014/06 50109509-01

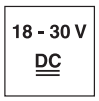


- Détection sûre de feuilles papier et plastique de plusieurs couches, ainsi que métalliques
- Plage de mesure allant de 40 g/m² (papier) à 300 g/m² (carton)
- Raccordement par prise
- Affichage des états de fonctionnement grâce à des témoins lumineux
- Sorties de commutation NPN

## Accessoires :

**(à commander séparément)**

## Encombrement

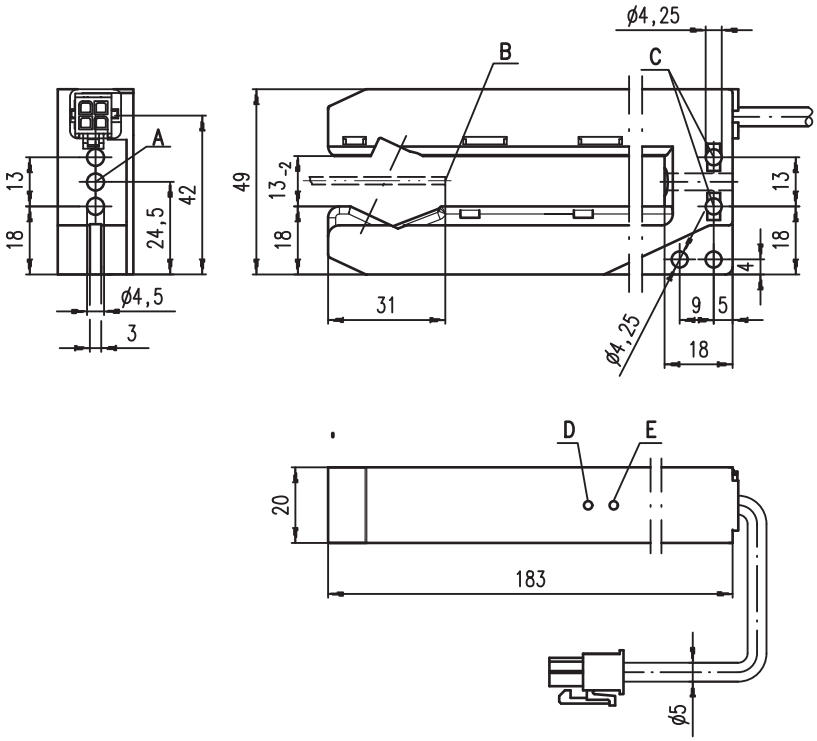


**A** Forage débouchant
**B** Profondeur minimale d'insertion de l'arête de la feuille
**C** Écrou d'insertion M4 possible
**D** Diode témoin rouge
**E** Diode témoin jaune

## Raccordement électrique

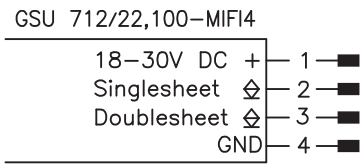


Änderungen vorbehalten • DS_GSU71222_fr_50109509_01.fm

## Caractéristiques techniques

| | |
|---|---|
| **Données physiques** | |
| Ouverture | 13mm |
| Profondeur | 166mm |
| Profondeur minimale d'insertion | 31mm |
| Fréquence du convertisseur | env. 330kHz |
| **Données temps de réaction** | |
| Fréquence de commutation | 200Hz |
| Temps de réaction | 5ms |
| Temps d'initialisation | ≤ 300ms selon CEI 60947-5-2 |
| **Données électriques** | |
| Tension d'alimentation $U_N$ | 18 … 30VCC (y compris l'ondulation résiduelle) |
| Ondulation résiduelle | ≤ 15% d'$U_N$ |
| Consommation | ≤ 40mA |
| Sorties de commutation | 2 sorties transistor NPN |
| Fonction | feuille simple détectée, ou ≥ 1 feuille<br>feuille double détectée, ou ≥ 2 feuilles |
| Niveau high/low | ≥ ($U_N$-2V)/≤2V |
| Charge | 100mA max. par sortie |
| **Témoins** | |
| DEL jaune | feuille simple détectée |
| DEL rouge | feuille double détectée |
| **Données mécaniques** | |
| Boîtier | plastique |
| Couleur | rouge |
| Poids | env. 100g |
| Raccordement électrique | MIFI, 4 pôles |
| **Caractéristiques ambiantes** | |
| Temp. ambiante (utilisation/stockage) | 0°C … +50°C/-40°C … +70°C |
| Protection E/S [1] | 1, 2, 3 |
| Niveau d'isolation électrique | niveau de classe II |
| Indice de protection | IP 40 |
| Normes de référence | CEI 60947-5-2 |

1) 1=contre les pics de tension, 2=contre l'inversion de polarité, 3=contre les courts-circuits pour toutes les sorties

## Fonctionnement

La présence d'un objet dans le domaine de détection est signalée en sortie « Singlesheet ».
Cette sortie peut servir au contrôle de présence. La détection d'une feuille double est signalée en sortie « Doublesheet ».

## Pour commander

| Désignation | Article n° |
|---|---|
| GSU 712/22, 100-MIFI4 | 501 08699 |

## Remarques

- **Utilisation conforme** :
  Le détecteur de doubles feuilles GSU 712 est conçu pour le contrôle de présence de feuilles simples sur des machines de traitement du papier principalement.

**Respecter les directives d'utilisation conforme !**

- Le produit n'est pas un capteur de sécurité et ne sert pas à la protection de personnes.
- Le produit ne doit être mis en service que par des personnes qualifiées.
- Employez toujours le produit dans le respect des directives d'utilisation conforme.