Folha de dados técnicos
Elemento de coluna de sinalização

N.º do art.: 50149109

TL305-AC.MF.65

A imagem pode divergir

Conteúdo

- Dados técnicos
- Desenhos dimensionais

Leuze electronic GmbH + Co. KG
In der Braike 1, D-73277 Owen
info@leuze.com • www.leuze.com
Tel.: +49 7021 573-0 • Fax: +49 7021 573-199

Reservados os direitos de alterações técnicas

Dados técnicos

Dados básicos

Série	TL 305-AC
Adequado para	Colunas de sinalização TL 305
	Colunas de sinalização TL 305-IOL

Dados mecânicos

Execução	Cilíndrico
Dimensões (Ø x C)	65 mm x 98 mm
Tamanho da rosca	M30 x 1,5 mm
Material da carcaça	Alumínio
Peso líquido	301 g
Versão do suporte de fixação	Pé de montagem
Tipo de fixação, lado da instalação	Parafusável
Tipo de fixação, lado do dispositivo	Parafusável
Tipo de suporte de fixação	Rígido

Classificação

ECLASS 5.1.4	27371234
ECLASS 8.0	27371234
ECLASS 9.0	27371234
ECLASS 10.0	27371234
ECLASS 11.0	27371234
ECLASS 12.0	27371234
ECLASS 13.0	27371234
ECLASS 14.0	27371234
ECLASS 15.0	27371234
ETIM 5.0	EC001259
ETIM 6.0	EC001259
ETIM 7.0	EC001259
ETIM 8.0	EC001259
ETIM 9.0	EC001259
ETIM 10.0	EC001259

Desenhos dimensionais
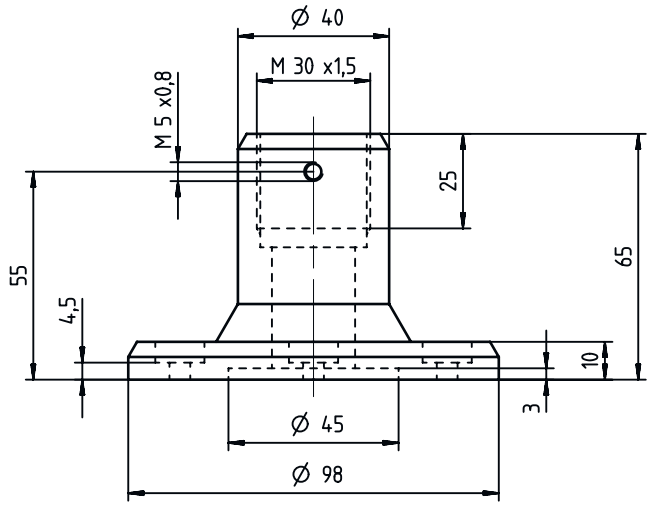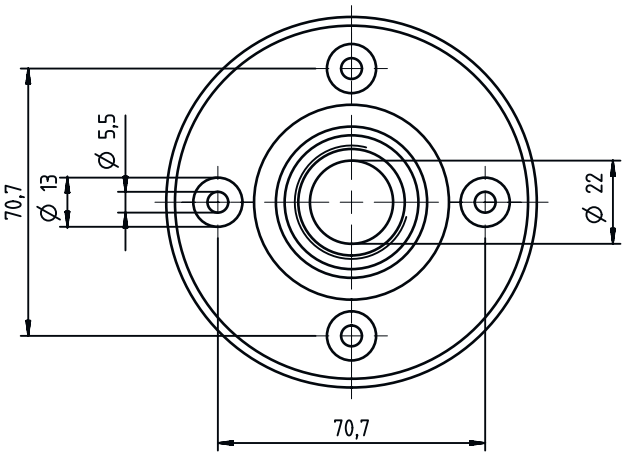
Todas as medidas em milímetros